CSERCSICS

FAIPARI KFT

ÁRLISTA

Ajtólapok

Érvényes: 2021.02.22. -től

Kiadási szám: 2021/1

CSERCSICS FAIPARI KFT.

9791 Torony, Felsőőri utca - Ipartelep utca 3.
TEL: 0036 94-540-650
FAX: 0036 94-540-651
E-mail : csercsics@csercsics.hu
Web: www.csercsics.hu, www.facebook.com/Csercsicsfaipar

TISZTELT VÁSÁRLÓNK !

Az árlistánk 2021. február 22.-től leadott megrendelésekre érvényes a visszavonásig.
Az árlistában szereplő árak, nettó, toronyi telephelyi árak.

A kiszállítás díja a vevőt terheli, kivétel az egyszeri nettó 400.000.- forintot elérő megrendelés, amely esetben a kiszállítás díja az eladót terheli.

A megrendeléseket és azok módosításait, stornózását, valamint reklamációt, kizárólag **ÍRÁSBAN** fogadunk el.
Ennek hiányában a reklamációkat nem áll módunkban elfogadni!
A megrendelések módosításait és lemondását, a megrendelés leadását követő 1 munkanapon belűl tudunk elfogadni!

AZ ÁRLISTA TÁJÉKOZTATÓ JELLEGŰ !

Árváltoztatás jogát fenntartjuk !

Torony, 2021. 02. 22.

Tartalomjegyzék

Megnevezés Oldal

1. **Fóliázott 3D bútorfrontok árlistája** 1
2. **PVC fólia színek** 4
3. **PVC színek ajánlása** 5
4. **Információk a fóliázott 3D bútorfrontok árlistához** 7
5. **Konyhafrontok tele és üveges ajtók minimum méretei** 11
6. **Mérettáblázat konyhafrontokhoz rajzzal** 13
7. **Műszaki adatlap 3D fóliázott frontokhoz** 14
8. **Plexis ajtófrontok árlista és ismertető** 16
9. **Plexis ajtófrontok műszaki adatlap** 23
10. **Festett bútorfrontok árlistája** 25
11. **Festett műszaki adatlap** 28
12. **Tömörfa és furnérozott frontok árlistája** 30
13. **Műszaki adatlap tömörfa frontokhoz** 32
14. **Műszaki adatlap furnérozott frontokhoz** 34
15. **Ajtóbetétek árlistája** 36
16. **Betét méretek számolása** 37
17. **Gyártási határidők** 39
18. **Elszívó kürtők árlistája** 41
19. **Munkadíjak** 42
20. **Megrendelőlapok** 43

Érvényes: 2021.02.22.-től

Fóliázott 3D bútorfrontok

Megrendelés előtt kérjük gondosan olvassa át a mellékleteket.

Konyhafrontok

(nettó Ft/m^2)

Felárak: Üveges ajtónál: 3000 Ft/m2, Szögletes sarokajtónál: 6500 Ft/m2, Robbantott fióksor: 350 Ft/db (vágásonként), Osztott ajtó felár: 1200 Ft/ajtó (1 és 2 osztásra egyaránt)
(Többféle felár esetén a felárak összeadódnak)

Kód	Minta	1. színkategória	3. színkategória	5. színkategória	Natúr
M011	BELLO	26700	18700	17500	9900
M012	BELLO CLASSIC		19800	18500	10800
M021	SERIE		19800	18500	10800
M031	PRIZMA		19800	18500	10800
M041	SUPERBO-A	26700	18700	17500	9900
M042	SUPERBO-B	26700	18700	17500	9900
M043	SUPERBO-A EASY		18700	17500	9900
M044	SUPERBO-A CLASSIC		19800	18500	10800
M051	SAPONE	26700	18700	17500	9900
M052	SAPONE-L		18700	17500	9900
M053	SAPONE-U		18700	17500	9900
M061	FIORE-A		19800	18500	10800
M062	FIORE-B		19800	18500	10800
M071	PUNTO	26700	19800	18500	10800
M081	FIUME	26700	19800	18500	10800
M091	RIGATO	26700	19800	18500	10800
M101	LINEA	26700	19800	18500	10800
M111	SCALA	26700	19800	18500	10800
M131	ORLO		19800	18500	10800
M132	ORLO II		19800	18500	10800
M133	RETRO-A (új)		22600	21300	14400
M134	RETRO-B (új)		24200	22900	15800
M135	RETRO-C (új)		29100	27800	20400
M141	TENDA		19800	18500	10800
M151	FINESTRA	26700	19800	18500	10800
M181	CORDONE		19800	18500	10800
M191	MANIGLIA-L (új)		19800	18500	10800
M192	MANIGLIA-U (új)		18700	17500	9900
M193	MANIGLIA-S (új)		19800	18500	10800
M194	MANIGLIA-C (új)		19800	18500	10800
M201	CANTO		19800	18500	10800
M221	INTARSIO TÖLGY (új)	37400	29600	28400	
M222	INTARSIO DIÓ (új)	40800	33200	31900	
M231	PIRAMIDE		19800	18500	10800
M241	REDŐS		19800	18500	10800
M251	IRIS		19800	18500	10800
M281	CUBICO TÖLGY (új)	38100	31400	30100	
M282	CUBICO DIÓ (új)	39200	32600	31300	
M291	DECOWOOD TÖLGY (új)	52200 (a szöveges részben ismertetettek szerint)			
M292	DECOWOOD DIÓ (új)	55000 (a szöveges részben ismertetettek szerint)			
M331	DECOMANIGLIA TÖLGY	52200 (a szöveges részben ismertetettek szerint)			
M332	DECOMANIGLIA DIÓ	55000 (a szöveges részben ismertetettek szerint)			
M341	ITALI		19800	18500	10800
M342	ITALI CLASSIC		19800	18500	10800
M351	LÁMPA PANEL-A (nútos)	59100	51400	50100	
M352	LÁMPA PANEL-B (körös)	35900	28200	26900	
M411	TOWER		19800	18500	10800

Kód	Minta	1. színkategória	3. színkategória	5. színkategória	Natúr
M413	TOWER EASY		18700	17500	9900
M414	TOWER INVERSE		19800	18500	10800
M415	TOWER MODERN-A (új)		19800	18500	10800
M416	TOWER MODERN-B (új)		19800	18500	10800
M417	TOWER NÓRA		18700	17500	9900
M421	ISEUM		19800	18500	10800
M431	VIOLA		19800	18500	10800
M441	FUTURO		18700	17500	9900
M501	FORTUNA		18700	17500	9900
M502	FORTUNA CLASSIC		19800	18500	10800
M531	GAVOTTA		18700	17500	9900
M541	BRANDO		19800	18500	10800
M551	FANDANGO		18700	17500	9900
M601	PAVONE		23300	22100	15000
M642	LIA-MODERNO II.		18700	17500	9900
M652	LIA-RUSZTIK II.		18700	17500	9900
M661	LINY		18700	17500	9900
M671	DUPLEX		18700	17500	9900
M681	SWEDISH		19800	18500	10800
M682	SWEDISH-B (új)		19800	18500	10800
M761	ANDARE	26700	18700	17500	9900
M771	RADO	29100	22300	21000	
M811	BUTTONS	26700	19800	18500	10800
M871	CINTIA	26700	18700	17500	9900
M901	TWICE		23300	22100	15000
M971	FOLK		19800	18500	10800
M981	GREECE		19800	18500	10800
M982	GREECE-B (új)		19800	18500	10800
M991	KÖRBEMART R6, R8, R3	26700	18700	17500	9900

Antikolt frontok

(nettó Ft/m^2)

Kód	Minta	3. színkategória	5. színkategória
M012	BELLO CLASSIC antikolt	32800	31200
M044	SUPERBO-A CLASSIC antikolt	32800	31200
M132	ORLO II. antikolt (új)	36600	35200
M133	RETRO-A antikolt (új)	36600	35200
M134	RETRO-B antikolt (új)	37800	36200
M135	RETRO-C antikolt (új)	41000	38400
M342	ITALI CLASSIC antikolt	32800	31200
M421	ISEUM antikolt	32800	31200
M431	VIOLA antikolt	32800	31200
M502	FORTUNA CLASSIC antikolt	32800	31200
M601	PAVONE antikolt	32800	31200
M971	FOLK antikolt	32800	31200
M981	GREECE antikolt	32800	31200
M982	GREECE-B antikolt (új)	32800	31200

Ívelt frontok

(nettó Ft/m^2) domború, homorú felső, homorú alsó

Kód	Minta	3. színkategória	5. színkategória	Natúr
M011	BELLO	56200	51300	32600
M041	SUPERBO-A	56200	51300	32600
M042	SUPERBO-B	56200	51300	32600
M431	VIOLA	56200	51300	32600
M501	FORTUNA	56200	51300	32600
M991	KÖRBEMART R3, R6, R8	56200	51300	32600

Ívelt antikolt frontok

(nettó Ft/m^2)

Kód	Minta	3. színkategória	5. színkategória
M431	VIOLA	66200	61600

Kiegészítők

(nettó Ft/szál; 2,5m/szál)

Minta	1. színkategória	3. és 5. színkat.	Natúr
PÁRKÁNYLÉC-MA	9050	6625	3250
PÁRKÁNYLÉC-MB	9050	6625	3250
PÁRKÁNYLÉC-MC		13000	7825
PÁRKÁNYLÉC-MD		13000	7825
FÉNYCSŐTAKARÓ LÉC-MA	6375	5500	3250
FÉNYCSŐTAKARÓ LÉC-MB	6375	5500	3250
FÉNYCSŐTAKARÓ LÉC-MC		5500	3250
PILLÉRLÉC-MB		3130/ fm	1940/ fm
PILLÉRLÉC-MC		3130/ fm	1940/ fm

Kiegészítők antikolt

(nettó Ft/szál; 2,5m/szál)

Minta	3. és 5. színkat.
PÁRKÁNYLÉC-MC	17375
PÁRKÁNYLÉC-MD	17375
FÉNYCSŐTAKARÓ LÉC-MB	8125
FÉNYCSŐTAKARÓ LÉC-MC	8125
PILLÉRLÉC-MB	5650/ fm
PILLÉRLÉC-MC	5650/ fm

Kiegészítők ívelt

(nettó Ft/db)

Minta	3. és 5. színkat.	Natúr
PÁRKÁNYLÉC-MD DOMBORÚ	8850	6700
PÁRKÁNYLÉC-MD HOMORÚ	8850	6700
FÉNYCSŐTAKARÓ LÉC-MA DOMBORÚ	5600	4800
FÉNYCSŐTAKARÓ LÉC-MA HOMORÚ	5600	4800

Kiegészítők ívelt antikolt

(nettó Ft/db)

Minta	3. és 5. színkat.
PÁRKÁNYLÉC-MD DOMBORÚ	10310
PÁRKÁNYLÉC-MD HOMORÚ	10310
FÉNYCSŐTAKARÓ LÉC-MA DOMBORÚ	6100
FÉNYCSŐTAKARÓ LÉC-MA HOMORÚ	6100

Bérfóliázás

(nettó Ft/m2)

Színkategória	Ár
1. Színkategória	16900
3. Színkategória	11900
5. Színkategória	10700

PVC fólia színek

Érvényes: 2021.02.22.-től

Megnevezés	Színkat.	Megnevezés	Színkat.
02. Fehér prégelt	5	87. Kávé szatén	3
17. Kék erezett*	5	88. Szürke fenyő	3
24. Nyír	3	89. Fehér fenyő	3
32. Sötétzöld prégelt*	5	90. Fűrészelt tölgy	3
39. Gyöngyház*	5	92. Sötét antik fenyő	5
42. Ezüst bőr*	5	93. Világos cseresznye	3
46. Kárminbordó*	5	95. Erezett fehér	5
61. Vanília	5	96.Sötét calvados*	3
62. Magasfényű Fehér	3	97. Fehér dió	3
63/B Magasfényű rubinvörös	1	98. Matt Jégfehér	3
65. Magasfényű Krém	1	99. Világos dió	5
68. Magasfényű Fekete	3	100. Matt Caffé Latte	3
70. Magasfényű Vanília	3	105. Vörös Bükk	5
72. Arany Dió*	3	106. Éger	5
73. Öreg Tölgy	5	107. Sonoma Tölgy	5
74. Sötét Dió	3	110. Dió	5
77. Avola Szürke	3	112. Wenge/keresztszálas	5
79. Avola Krém	3	113. Calvados	5
80. Szilva	3	115. Matt Lágy Szürke	3
81. Sötét Tölgy	3	116. Matt Porszürke	1
83. Ivory	5	123. Magasfényű MARMO Fekete*	1
85. Top matt lágy fehér	3	140. Magasfényű grafit	1
86. Top matt világos szürke	3	141. Magasfényű capuccino	1

*-al jelölt csak a készlet erejéig rendelhető

Antikolható színek. 24., 83., 93., 96., 97., 110., 113.

3D-s PVC fólia színekhez ajánlott bútorlapok

Érvényes: 2021.02.22-től

Megnevezés	Színkat.	Kifutó	Falco	Kronospan	Egger
02. Fehér prégelt	5		105 FS02	101 PE	W 980 ST2
17. Kék erezett	5	X	213 FS02	---	U 527 ST15
24. Nyír	3		463 FS24	1715 BS	H 1733 ST9
32. Sötét zöld prégelt	5	X	---	---	U 606 ST9
39. Gyöngyház	5	X	---	---	---
42. Ezüst bőr	5	X	304 FS02	---	U 788 ST16
46. Kárminbordó	5	X	216 FS02	9551 BS	U 311
61. Vanília	5		344 FS02	0514 PE	U 108 ST9
62. Magasfényű fehér	3		M105 FS70	8685 MG	---
63/B. Magasfényű rubinvörös	1		---	---	---
65. Magasfényű Krém (PET)	1		M348 FS70	---	---
68. Magasfényű fekete	3		M200 FS70	190 MG	999 ST2
70. Magasfényű vanília	3		M348 FS70	0514 MG	---
72. Arany Dió	3		508 FS15	729 PR	---
73. Öreg Tölgy	5		---	---	---
74. Sötét dió	3		---	8953 SM	---
77. Avola szürke	3		584 FS22	---	---
79. Avola krém	3		515 FS22	8508 SN	H 1424 ST22
80. Szilva	3		551 FS15	---	---
81. Sötét tölgy	3		---	---	H 1137 ST24
83. Ivory	5		348 FS02	514 PE	U 104 ST9
85. Top matt lágy fehér	3		103 FS02	0110 SM	W 1100 PM/ST2
86. Top matt világos szürke	3		314 FS02	---	U 702 PM/ST2
87. Kávé szatén	3		---	6299 BS	---
88. Szürke fenyő	3		---	K005 PW	---
89. Fehér fenyő	3		663 FS22	---	H 1122 ST22
90. Fűrészelt tölgy	3		542 FS22	---	---
92. Sötét antik fenyő	5		588 FS22	---	H 3326 ST28
93. Világos cseresznye	5		---	---	---
95. Erezett fehér	5		103 FS31	---	---

CSERGICS FAIPARI KFT

Megnevezés	Színkat.	Kifutó	Falco	Kronospan	Egger
96. Sötét calvados	3	X	489 FS15	---	---
97. Fehér dió	3		---	---	---
98. Matt jégfehér	3		107 FS01 / FS08 / FS15	---	W1100 ST9
99. Világos dió	5		508 FS15	---	---
100. Matt caffee latte	3		301 FS08	---	---
105. Vörös bükk	5		401 FS24	381 PR	H 1511 ST15
106. Éger	5		---	---	---
107. Sonoma tölgy	5		577 FS22	K006 PW	H 1145 ST10
110. Dió	5		---	9455 PR	---
112. Wenge	5		417 FS15	854 BS	---
113. Calvados	5		489 FS15	---	---
115. Matt lágy szürke	3		314 FS02	0112 PE	---
116. Porszürke	1		318 FS08	0171 PE	---
123. Marmo fekete	1	X	---	---	---
140. Magasfényű grafit	1		---	---	---
141. Magasfényű capuccino	1		M223 FS70	---	---

FIGYELEM! Az általunk készített fenti táblázat, csak tájékoztató jellegű! Bútorlapoktól való bármiféle színeltérésért felelősséget nem vállalunk!

CSERCSICS
FAIPARI KFT

Információk az árlistához

Érvényes: 2021.02.22-től

Megrendelés

• Megrendelést, módosítást, reklamációt, lemondást csak írásban fogadunk el.
• Pótrendelés, vagy ismetelt leadás eseten, ezt kérjük jól láthatóan jelölni.
• A méreteket milliméterben kérjük megadni.
• Módosítást, lemondást a megrendelés leadását követő 24 munkaórán belül tudunk fogadni.

Visszaigazolás, teljesítési határidő

• A megrendeléseket e-mail-ben visszaigazoljuk, amely többek között tartalmazza az árakat és a teljesítési határidőt.

Szállítás

• A készterméket futárszolgálattal juttatjuk el vásárlóinkhoz.
• A kiszállítás díját az aktuális árlistánk tartalmazza.

Reklamáció

• A kifogásolt terméket minden esetben kérjük Cégünkhöz visszaküldeni. A jogosan reklamált termékeket soron kívül újragyártjuk.
• Az átvételkor szemrevételezéssel látható hibák reklamációját, az átvételt követő 48 munkaórán belül kérjük leadni részünkre. Ha az áru a vevőnél már tovább megmunkálásra került, pl. fogantyúzás, pánthely fúrás, akkor az átvételkor szemrevételezéssel fellelhető hibákra, pl. karcosodás, reklamációt már nem áll módunkban elfogadni.

Garancia

• 5 év a fóliázott és 2 év az egyéb saját gyártású termékekre.
• Egyéb nem saját gyártásból származó termékekre a gyártói garanciákat érvényesítjük.

Egyéb

• Termékeink műszaki adatlapjai letölthetőek honlapunkról (Katalógusok / Mű- szaki adatlapok), megtalálhatóak árlistáinkban, valamint igényelhetőek tőlünk, vagy viszonteladóinktól.
• Minimum ajtóméret táblázatunk letölthető honlapunk GY.I.K. menüpontjából, valamint hozzáférhető az előbb felsorolt lehetőségeken.
• Megrendelőlapjaink a Katalógusok / Letöltések menüpontban találhatóak weboldalunkon, vagy szinten hozzáférhetőek a fent sorolt helyeken.
• Gyártási határidőkről honlapunk GY.I.K. menüpontjában tájékozódhat, vagy szintén a fent sorolt lehetőségek egyikén. Fontos, hogy a megadott munkanapok a kiszállítás idejét nem tartalmazzák.
• Minden esetben az aktuális Általános Üzletszabályzatunkban leírtak mérvadóak, ez a honlapunkon a katalógusok/letöltések menüben mindig elérhető.

Fontosabb tudnivalók

• 2017.01.01-től egyedi méretekre nem számolunk felárat (fóliás, akril, festett ajtók esetében)!
• Minden marásminta rendelhető „L-sarokajtó" és „Szögletes sarokajtó" kivitelben, kivételek: Akril frontból szögletes sarokajtó nem kérhető, Retro A, B, C típusokból „L-sarokajtó" nem kérhető a minta korlátjai miatt.
• Íves frontok és egyéb speciális megoldások (pl.: osztott üveges, mosogató alatti megoldás), csak a megadott típusokból és feltételek mellett rendelhetőek.
• Teleajtó mintájú és üveges kivitelű ajtók, csak az egyes marásoknál megadott minimum méretű vagy nagyobb ajtók esetében készíthetők. Üveges ajtóknál, kivétel ez alól a Sapone, Sapone-L, Sapone-U, Cordone, Fiume, Körbemart (R3, R6, R8, D20), Futuro minták, az üveges minimum méret 160×160 mm, és minden oldalon 70 mm-es kerettel kell számolni.
• A minimum magassági méreténél kisebb elemek csak fiókelő marással készíthetők. Az ajtómarással készíthető fiókelők üveges kivitelben is rendelhetők.
• A 80 mm alatti méret esetén (szélesség vagy magasság) R3, R6, R8, vagy Bello körbemarás kérhető.
• Sapone, Sapone-L, Sapone-U, Cordone, Fiume, Körbemart (R3, R6, R8, D20), Futuro mintáknál a tele ajtó és fiókelő minta megegyezik, ezért a megadott méret, az abszolút minimumméret.
• A minimum szélességi méretnél kisebb, bármilyen magasságú elem esetében fiókelő minta sem készíthető, csak körbemart kivitelben, a Bello, R3, R6, R8 körbemarással készülhetnek.
• Egyedi ajtólapok szélességi mérete, amibe ajtó minta marható, minimum 250 mm.
• Üveg és betétméretek számolásához az egyes marásmintáknál megadott méreteket kell levonni a magassági (M) és a szélességi (Sz) méretekből.
• Üvegbefogó gumi megoldás esetén, a fentieken felül még plusz 4 mm-t le kell vonni a magasságból és a szélességből is! Üvegbefogó gumi nem alkalmazható a profil vékonysága miatt az alábbi marásoknál: Bello Classic, Itali Classic, Fortuna Classic, Orlo II., Canto, Lia-Moderno II., Liarusztik II., Superbo-A Classic, Retro-A.
• Osztott üveges ajtókra a széria mérettartományon belül bármilyen méretben, de csak a katalógusban megjelölt típusokból vállalunk megrendelést.
• Falcolt üveges ajtóknál felárat alkalmazunk (osztott üveges is), üveges felárat nem számolunk fel a Retro-A, B, C ajtófrontoknál.
• Átmart üveges front ára megegyezik a tele ajtó árával. Átmart frontnál nem végzünk hátoldali falcolást az üveg behelyezéséhez. Osztott üvegesben nincs.
• Üveg beépítés esetén a gyártási határidő +10 munkanap. Csak falcolt ajtót üvegezünk. Az üveget vagy sziloplaszttal, vagy a későbbiekben ismertetett gumis, vagy műanyag üvegbefogóval, esetleg ezek kombinációjával rögzítjük.
• A legnagyobb rendelhető frontméret: 2500×1250 mm (magasság × szélesség).
• A magasfényű fóliával készült MDF ajtó, maximum 1000 mm hosszban rendelhető a következő marásmintákkal: Bello, Superbo-A és B, Sapone, Punto, Fiume, Rigato, Linea, Scala, Finestra, Körbemart R3, R6, R8, Andare, Buttons, Cintia, Intarsio Tölgy és Dió, Cubico Tölgy és Dió. Kivétel 62. mf fehér, ahol nincs méretkorlát.
• Magasfényű fóliás frontokat 1000 mm magasság felett, csak vevői felelősségre garancia nélkül gyártjuk le! A 98. Matt jégfehér és 100. Matt caffee latte maximális gyártható méretre 1000×600 mm!

• Punto, Fiume, Canto, Maniglia-S ajtók gyártásához, minden esetben frontrajzot kérünk a marási minták elhelyezése miatt!
• A 112. Wenge színnél, az ajtók vízszintes erezéssel kerülnek legyártásra. Legnagyobb ajtómagasság 1200 mm. Külön kérésre a függőleges erezet is lehetséges.
• A 39. gyöngyház színű fólia konyhaszekrényhez történő felhasználása nem javasolt, mivel ezen a fólián, forró zsíros gőz hatására elszíneződés tapasztalható!
• Az ajtókatalógusban fogantyúval együtt bemutatott ajtók ára, nem tartalmazza a fogantyú árát (kivétel Rado marásminta). A fogantyú igényt kérjük külön rendelésen leadni.
• Felhívjuk megrendelőink figyelmét, hogy a Fortuna és Bello frontok estén, a 345 mm-nél kisebb ajtószélességeknél, a minta geometriai korlátai miatt, torzult látszatot kelt a kész ajtó.
• Mosogató alatti, elszívó melletti megoldások ára a megfelelő ajtótípus m2 árával számolandó.
• Szögletes sarokajtó ára: a megfelelő ajtó ára + árlista szerinti felár. Szögletes sarokajtó csak széria méretben rendelhető.
• Bérfóliázást, csak fóliázásra előkészített (csiszolt) felülettel tudunk elfogadni! Csiszolatlan felület esetén a csiszolási díj az árlista alapján számolandó. Előre kifalcolt üveges ajtó bérfóliázását nem vállaljuk.
• A színazonos hátoldal csak kétoldali fóliázással kérhető.
• Ívelt sarokajtó Bello, Superbo-A, B, Fortuna, Körbemart R3, R6, R8 és Viola marással kérhető M: 590 mm, 718 mm, 895 mm, Sz: 520 mm méretekben (300×300mm-es sarokhoz). A Viola ajtó antikolással is kérhető.
• Antikolható bútorfrontok: Itali Classic, Bello Classic, Fortuna Classic, Iseum, Viola, Pavone, Folk, Greece, Superbo-A Classic, Orlo II., Retro A, B, C.
• Antikolható színek: 24. nyír, 83. ivory, 93. világos cseresznye, 97. fehér dió, 110. dió, 113. calvados.
• Antikoló színek: bordó, barna, beige.
• PVC fólia eladásához, vágásdíjat számolunk fel.
• 2014. január 1-től derékszögű sarok kialakítás helyett, a sarkok R3-as lekerekítéssel készülnek. Régebben gyártott derékszögű ajtó pótrendelése esetén, kérjük ráírni, hogy „Pótrendelés”, és az eredeti megrendelés számát.
• Futuro minta már D20 körbemarással készül, ezért az ára megegyezik a körbemart árával. Kérésre a régi módon is legyártjuk, sarokkerekítés nélkül, de a körbemart árában.
• Fokozott hőhatásnak kitett ajtó élek extra védelme: lehetőség van, külön kérésre, (a megrendelésen megjelölve,) azon ajtók éleinek extra védelmére, amelyeknél fokozott hőhatás léphet fel. Az élek megerősítése egy hőre kevésbé érzékeny víztiszta ragasztószalag felhelyezésével történik. A megerősítés a frontfelületen nem látható. A külön védelemmel való ellátás 3 fm-ig díjmentes, egyébként az árlistánk alapján számolandó. Figyelem! Fenti megoldás teljes mértékben nem gátolja meg a fokozott hőhatás miatt fellépő fólia leválást, de csökkenti a leválás és zsugorodás valószínűségét.
• Hordozóanyag 18 mm-es egy oldalon fehér laminált MDF lap (kivétel Tower, mely 16 mm-es is lehet).
• M192 Maniglia-U frontunkat rejtett fogantyú profilos bútormegoldásokhoz ajánljuk
• M415 Tower Mondern-A frontunk korábban is létezett 7 cm-es Tower néven, most új nevet és számot kapott. M416 Tower Modern-B típus annyiban tér el tőle, hogy nincs vállazás a kereten.
• M682 Swedish-B szögletes belő marással és sarokkal készül, minden másban megegyezik a hagyományos Swedish marással.
• M982 Greece-B marás a korábbi Greece marásoktól eltérően szimmetrikus kivitelben készül.
• Retro-A, B, C marásmintáink az Orlo II. marásra épülnek, ahhoz adnak új üveges alternatívákat. Retro-A és B típusoknál az üveges rész magassági mérete mindig fix, 250mm. Retro-C típusnál 2 vagy 3X osztás kérhető, az alábbiak szerint: 718mm-ig 2, 718 és 895mm között 2 vagy 3, amit a megrendelő dönthet el, 895 felett 3X osztás, az X formája a magasság függvényében változik!
• Intarsio tölgy és Intarsio dió frontoknál a betét magassága fix 175mm és pozíciója mindig 145mm a felső éltől, üvegesben nem kérhető! A betét vagy gyalult, vagy bárdolt felületű.
• Ligno maniglia fogantyú profiljaink bármelyik frontunkhoz kérhetőek. Az ár = a választott front m2 ára + a fogantyú folyóméter ára (mindig a szélességi méretre kerül rá). A fogantyúkat front nélkül is értékesítjük! A profillal rendelt ajtómegrendeléseken a profil igényt jól láthatóan kérjük feltüntetni! A fogantyú méretet mi számoljuk le a kész méretből (T081 esetén ez M-9mm)!
• Decowood és Decomaniglia elnevezésű termékeink Falco HPL-es felülettel készülnek, a következő színekben: 107FS08 jégfehér, M105 magasfényű fehér, 200FS02 fekete, 577FS22 Sonoma tölgy, 623FS22 világos Monaco tölgy, 624FS22 krém Monaco tölgy, 351FS08 szatén, 352FS08 latte, 348FS15 krém. Kérhető további Falco HPL színekben is, felár ellenében és a maradék HPL is számlázásra kerül. Üvegesben nem kérhető!
• Serranda frontunk 16 mm-es laminálttlap hordozón elhelyezett tölgy vagy dió profilokkal készül. A hordozó élzárása 0,4 mm-es ABS, szélességi méretkorlát nincs, a magassági viszont 104 mm-től maximum 1040 mm-ig készül! A hordozó lapot speciális közézáródó pánttal kell a korpuszra szerelni! Megrendelésen a korpusz belméretet kell feltüntetni és nem az ajtóméretet, abból számoljuk a gyártást!

Üvegrögzítés üvegbefogó gumival

Megrendelésen külön kérjük feltüntetni. Néhány mintánál nem alkalmazható a profil vékonysága miatt, a mintáknál ezt külön jelezzük. Bővebb infók az előző oldalon. FONTOS! A mintáknál kiírt betét méretekből ezen megoldás esetén még további 4mm-t le kell vonni a magassági és szélességi méretekből is!

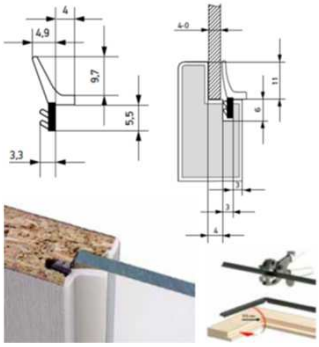

Elszívó melletti frontmegoldás

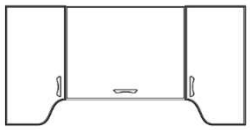

Csak a megjelölt típusokból rendelhető
Csak széria méretekben rendelhető, jobbos és balos kivitelben.

Mosogató alatti frontmegoldás

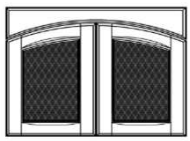

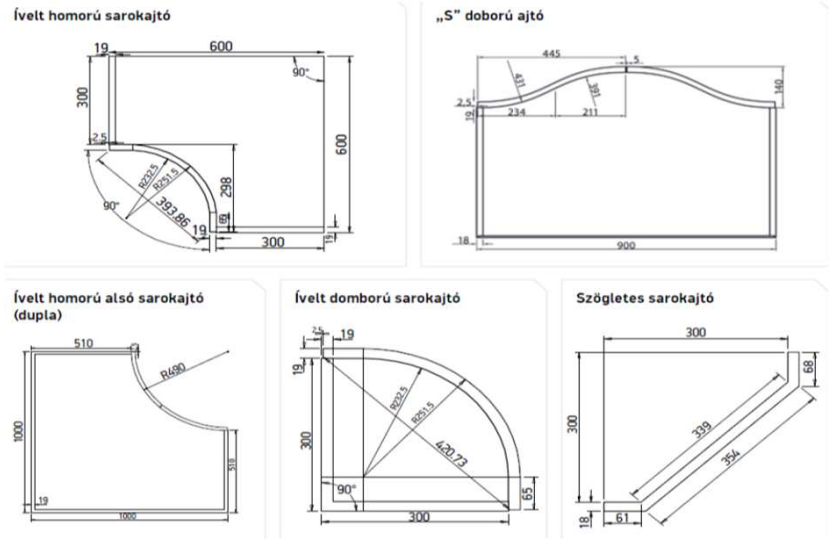

- Cubico marásminta maximális rendelhető méretének kiosztása és betét méretének számolása:

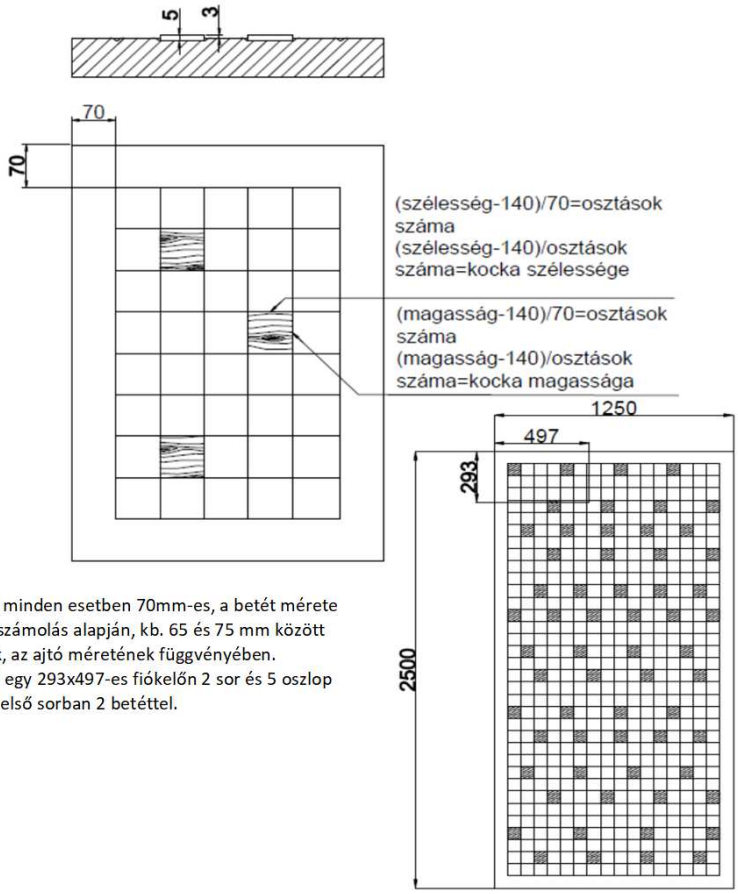

A keret minden esetben 70mm-es, a betét mérete a fenti számolás alapján, kb. 65 és 75 mm között változik, az ajtó méretének függvényében.
Például egy 293x497-es fiókelőn 2 sor és 5 oszlop van, az első sorban 2 betéttel.

• Lámpa panelek max. 2500mm hosszúságban rendelhetőek és alapban 100mm szélesek. A szélesség igény esetén egyedi méretben is megoldható. A nútos panel ára tartalmazza a bemart alumínium profil és opál dekorációs fedőt is, de a LED szalagot nem!

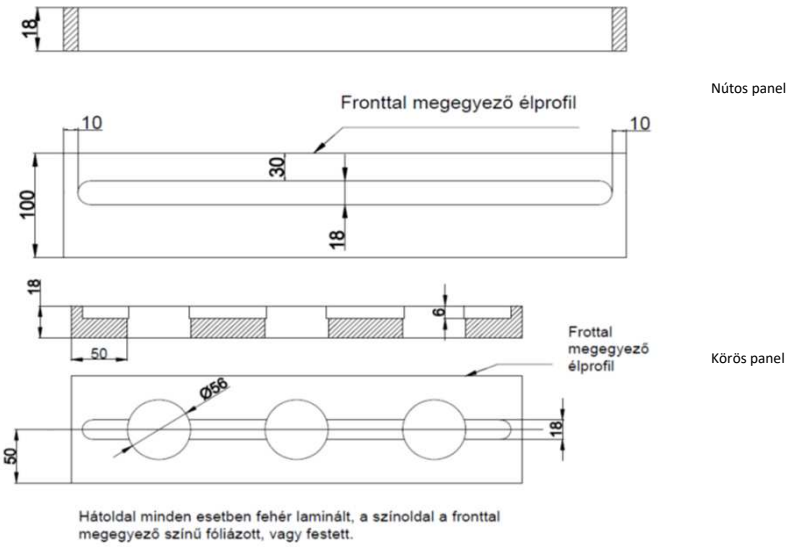

• Robbantott fióksor minden marásmintából kérhető. Lényege, hogy a fióksort ajtóként marjuk le, de fóliázás vagy festés előtt azt felvágjuk fiókelőkre. A fióksor látszat így az egész konyhában végigfut, úgy, hogy ajtóminta van bennük. Feláras termék nettó 320Ft/db (fiókonként értendő)!

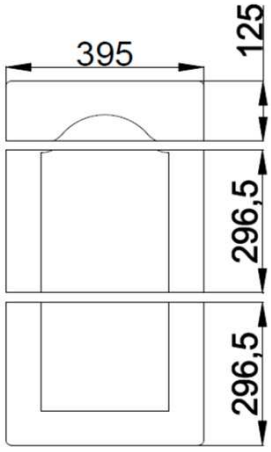

• Osztott tele és üveges ajtó rendelésére is van lehetőség, egy vagy kettő vízszintes osztással.
Ezt a lehetőséget főleg nagyméretű "keretes" ajtókhoz ajánljuk, üveges esetén ez plusz merevítést is ad.
Az osztók elhelyezése alap esetben egynél középen, kettőnél harmadolva, de egyedi pozíciókba is kérhetőek. Íves oldalvezetésű mintáknál nem kérhető üvegesben sem (Tenda, Finestra). Tömörfa frontjainknál ezt a megoldást korábban is alkalmaztuk 1695mm-nél nagyobb frontokhoz. Nettó 1200Ft/ajtó.
Nem keretes típusokhoz pl.: Sapone, Linea, Punto, Zebrano, Rainy stb. csak üveges változatban kérhető!

1 osztóval

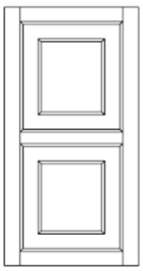

2 osztóval

Fóliázott 3D bútorfrontok

minimum tele ajtó méretei 2021.02.22-től

Kód	Minta	Minimum magasság (mm)	Minimum szélesség (mm)	El profil
M011	BELLO	230	200	Bello
M012	BELLO CLASSIC	293	275	Cédrus
M021	SERIE	250	230	Bello
M031	PRIZMA	230	245	Bello
M041	SUPERBO-A	200	200	Bello
M042	SUPERBO-B	230	230	Bello
M043	SUPERBO A EASY	200	200	R3
M044	SUPERBO A CLASSIC	293	275	Cédrus
M051	SAPONE	70	70	Sapone
M052	SAPONE-L	70	70	Sapone-L
M053	SAPONE-U	70	70	Sapone-U
M061	FIORE-A	275	220	Sapone
M062	FIORE-B	245	245	Sapone
M071	PUNTO	315	315	R6
M081	FIUME	70	160	Sapone
M091	RIGATO	200	110	R6
M101	LINEA	275	200	R6
M111	SCALA	358	220	R6
M131	ORLO	200	295	Bello
M132	ORLO II	245	245	Bello
M133	RETRO-A	590	295	Bello
M134	RETRO-B	590	295	Bello
M135	RETRO-C	590	295	Bello
M141	TENDA	230	230	Bello
M151	FINESTRA	230	230	Bello
M181	CORDONE	70	145	R8
M191	MANIGLIA-L	125	295	R3
M192	MANIGLIA-U	125	295	R3
M193	MANIGLIA-S	125	295	R3
M194	MANIGLIA-C	125	295	R3
M201	CANTO	275	275	Cédrus
M221	INTARSIO TÖLGY	465	295	R3
M222	INTARSIO DIÓ	465	295	R3
M231	PIRAMIDE	315	220	R8
M241	REDŐS	180	180	R8
M251	IRIS	358	275	Cédrus
M281	CUBICO TÖLGY	210	210	R3
M282	CUBICO DIÓ	210	210	R3
M291	DECOWOOD TÖLGY	125	295	45°
M292	DECOWOOD DIÓ	125	295	45°
M331	DECOMANIGLIA TÖLGY	125	100	45°
M332	DECOMANIGLIA DIÓ	125	100	45°
M341	ITALI	230	210	Bello
M342	ITALI CLASSIC	293	275	Cédrus
M411	TOWER	290	210	R6
M413	TOWER EASY	141	141	R3
M414	TOWER INVERSE	240	240	R3
M415	TOWER MODERN-A	265	265	R3
M416	TOWER MODERN-B	265	265	R3
M417	TOWER NÓRA	290	210	R6
M421	ISEUM	275	275	Cédrus
M431	VIOLA	200	200	Bello
M441	FUTURO	-	-	D20
M501	FORTUNA	230	245	Bello
M502	FORTUNA CLASSIC	293	275	Cédrus
M531	GAVOTTA	275	275	R3
M541	BRANDO	195	195	R8
M551	FANDANGO	125	125	Sapone
M601	PAVONE	230	275	R3

Kód	Minta	Minimum magasság (mm)	Minimum szélesség (mm)	El profil
M642	LIA-MODERNO II.	245	245	R6
M652	LIA-RUSZTIK II.	275	275	R6
M661	LINY	293	100	R3
M671	DUPLEX	293	100	R3
M681	SWEDISH	230	230	Bello
M682	SWEDISH-B	230	230	Bello
M761	ANDARE	125	70	45°
M771	RADO	115	70	R3
M811	BUTTONS	115	130	R3
M871	CINTIA	115	200	Sapone
M901	TWICE	140	200	R3
M971	FOLK	293	295	R3
M981	GREECE	293	200	R3
M982	GREECE-B	293	200	R3
M991	KÖRBEMART	-	-	D20 - R3 - R6 - R8

12. oldal

Teleajtó mintájú és üveges kivitelű ajtók, csak a fenti táblázatban szereplő minimum méretű vagy nagyobb ajtók esetében készíthetők. Üveges ajtóknál kivétel ez alól a **Sapone, Sapone L, Sapone U, Cordone, Fiume, Körbemart (R3, R6, R8, D20), Futuro** minták, ezeknél az üveges minimum méret **160X160 mm,** és minden oldalon 70 mm-es kerettel kell számolni.

A minimum **magassági** méreténél kisebb elemek csak fiók elő marással készíthetők.
Sapone, Sapone L, Sapone U, Cordone, Fiume, Körbemart(R3, R6, R8, D20), Futuro mintáknál a tele ajtó és fiók elő minta megegyezik, ezért a megadott méret, az abszolút minimumméret.

A minimum **szélességi** méretnél kisebb, bármilyen magasságú elem esetében fiók elő minta sem készíthető, csak körbemart kivitelben, a mintának megfelelő él profil marással készülhetnek.

CSERCSICS
FAIPARI KFT

Furnérozott és Tömörfa bútorfrontok

minimum tele ajtó méretei 2021.02.22-től

Kód	Minta	Minimum magasság (mm)	Minimum szélesség (mm)	El profil
F011	DESIGN-A	293	295	R2
F012	DESIGN-B	335	295	R2
F013	DESIGN-C	335	295	R2
F014	DESIGN-D	335	295	R2
T011	FA-RUSZTIK	293	295	Bello
T021	FA-MODERNO	293	295	45°
T031	FA-SAVARIA	293	295	R3
T051	FA-CORNICE	293	295	R3
T061	FA-BINARIO	293	295	R3
T071	FA-CLASSIC	293	295	Bello
T091	SERRANDA	108	100	-

3D-s, Tömörfa, és Furnérozott MDF ajtók széria méret
2021.02.22-től

FÓLIÁZOTT BÚTORFRONT SZÉRIA MÉRETEK

Hagyományos és betétes konyhafront szériaméretei

1695	T U	T U	T U	T U	T U	T U		
1295	T U	T U	T U	T U	T U	T U		
925	T U	T U	T U	T U	T U	T U		
895	T U	T U	T U OU	T U OU	T U OU	T U OU		
718	T U	T U	T U OU	T U OU	T U OU	T U OU		
590	T U	T U	T U OU	T U OU	T U OU	T U OU		
358	F	F	F	F	F	F	F	F
335	F	F	F	F	F	F	F	F
293	F	F	F	F	F	F	F	F
166	F	F	F	F	F	F	F	F
145	F	F	F	F	F	F	F	F
125	F	F	F	F	F	F	F	F
	295 / 297	345 / 347	395 / 397	445 / 447	495 / 497	595 / 597	795 /797	895 / 897

„L" alakú belső sarokszekrény-ajtók (jobbos, balos)

895
718
590
275

Fűszertartó

115
146

Páraelszívó fölé felső szekrény

415
595
895

Sarokszekrény-ajtók (tele és üveges)

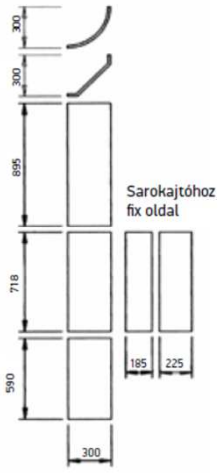

F: **fiókelő**
T: **teleajtó**
U: **üveges**

OU: **osztott üveges**
Max. magasság: 895 mm,
a korábban képpel jelölt típusokból

Szériaméret továbbá: 718 x145 mm – csak körbemarással kérhető
100x2500 mm – csak szabott vagy körbemart kivitelben rendelhető.

A TÁBLÁZAT CSAK TÁJÉKOZTATÓ JELLEGŰ, 2017.01.01-TŐL EGYEDI MÉRETEKRE NEM SZÁMOLUNK FELÁRAT (FÓLIÁS, AKRIL, FESTETT AJTÓK ESETÉBEN)!

Osztott üveges méretek csak tömörfára vonatkoznak.
A 293,335,358 / 795,797 és a 293,335,358 / 895,897 méretek tömörfára nem vonatkoznak.

A 293 mm magas és annál magasabb méretű fiókélők Teleajtó mintával készülnek, és rendelhetők Üveges kivitelben is.

CSERCSICS FAIPARI KFT	**FÓLIÁZOTT 3D FRONTELEM MŰSZAKI ADATLAP** Azonosító: CsMA-03

Termék leírása

A termék E1 minőségű, egy oldalon laminált MDF lap, színoldalán profilmarással kialakított, majd termo plasztikus fóliával bevont 3 dimenziós frontelem (ajtó, fiók elő, stb.)

Műszaki adatok

Hordozólemez vastagsága: 4-25 mm
Méret, marás típusok, színválaszték: Széria méretek:
- magasság: 125; 145; 166; 293; 335; 358; 590; 718; 895; 925; 1295; 1695
- szélesség: 295/297; 345/347; 395/397; 445/447; 495/497; 595/597; 795/797; 895/897

Igény esetén egyedi méretek is rendelhetők.
Felületi kialakítás, színlista: marási minták, színminták a gyártmánykatalógus és színkártya alapján.

Minőségi követelmények

A 3D idompréselt bútoralkatrészek mindkét felületén előforduló, szemrevételezéssel megállapítható küllemi hibák megengedett mértékét az 1. táblázat, az egyéb tulajdonságokat, jellemzőket a 2. táblázat tartalmazza.

1. táblázat

Küllemi hiba	**3D felület**	**Hátoldal**
Felületi karcolás	Nincs megengedve	Megengedett, alkatrészenként 1db max. 10 mm hosszúságú
Bevonó anyag réteget átütő karcolás	Nincs megengedve	Nincs megengedve
Felületi repedés	Nincs megengedve	Nincs megengedve
Benyomódás, kidudorodás	Megengedett, ajtónként 1 db max. 1x1 mm	Megengedett, ajtónként 1db max. 1x1 mm
Foltosodás, felhősödés	Nincs megengedve	Az össz. felület 5%-ig megengedett
Hullámos felület	Nincs megengedve	Nincs megengedve

2. táblázat

Tulajdonság, jellemzők	**Vizsgálati módszer**	**Követelmény**
Az alkatrészek megengedett legnagyobb méret-, alak- és helyzettűrése	MSZ 8339-87	Főméretek tűrése ± 2,0 mm Alkatrészek egyenességének, illetve egysíkúságának tűrése: - éleknél: 1 mm/m - lapnál: 2 mm/m Szögeltérés tűrése: 1,0 mm/m
Vegyi hatásokkal szembeni ellenálló képesség	MSZ 9925	"K" - közepes ellenállású
Hőállósági fokozat	MSZ 9927	száraz melegre: 100 C° nedves melegre: 85 C°
Mechanikai igénybevételekkel szembeni ellenálló képesség	MSZ 9929	felületi keménység:> 9H kopásállóság: 0,06 g/100n ütésállóság:> 1500 mm
Klímaállósági fokozat	MSZ 9931	"K" - közepes ellenállású
Bútor élek ellenállósági fokozata	MSZ 8368	"K" - közepes ellenállású

Felhasználási terület

Lakószobák bútorai, konyhabútorok, fürdőszoba bútorai, irodabútorok, üzletberendezések ajtófrontjaihoz.
Tűzhelyek közvetlen közelében, ahol a terméket fokozott hő- és gőzterhelés érheti, károsodás léphet fel! Ilyen esetben hő terelő és/vagy hőszigetelő lemezeket kell beépíteni!
FIGYELEM! A selyemfényű fehér erezett és gyöngyház színű fóliák konyhaszekrényhez történő felhasználása nem javasolt, mivel ezeken a fóliákon, forró zsíros gőz hatására elszíneződés tapasztalható!

Csomagolás

Alkatrészenként külön-külön műanyag fóliába, majd gyűjtőcsomagolásba raklapon műanyag fóliába.
A csomagolás megbontása után a maradék csomagot vissza kell zárni, hogy elkerüljük a lapok szennyeződését.
Az alkatrészeket egymáson csúsztatni TILOS!

Tárolás

Fedett, időjárástól védett helyen tárolható!
Por és nedvesség ellen a terméket védeni kell!
Tűző napfénytől védeni kell!

Tisztítás

A felület tisztítása enyhén mosószeres vízzel és puha ruhával végezhető el. A felületek tisztítására maró anyag, vagy por alakú tisztítószereket használni nem szabad.
FIGYELEM! Aceton, acetát, alkoholos jódoldat tartalmú szerek a felületen maradó elváltozást okoznak.

Érvényes: 2021.02.22.-től

"Plexis" magasfényű frontok ártáblázata és ismertető anyagai

Uni színek minta nélkül: C003 ezüst; C004 zöld; C005 tört fehér; C006 bézs; C007 narancssárga; C008 bordó; C009 fekete; C010 fehér; C012 piros; C013 kék, C000 kürtő fehér, C999 Egyedi szín (RAL és NCS)

Uni színek mintával: Az alap színeket a fenti sor tartalmazza, a mintákat a folytatásban részletezzük.

Ártáblázat magasfényű "plexi" frontokhoz UNI színekben [nettó, kedvezményt nem tartalmazó listaárak]

Vastagság	Hátoldal	Élzárás típusa					
		SÉ - színazonos	ÉN - élzárás nélkül	AÉ1 - 1mm alumínium	AÉ2 - 0,4mm alumínium	3É - 3D élzárás	VÉ - Vision élzárás
2+2 mm (magasfényű)	színazonos plexi	---	27 800 Ft/m2	---	---	---	---
12+2 mm (magasfényű)	fehér laminált	28 100 Ft/m2	26 800 Ft/m2	32 300 Ft/m2	28 100 Ft/m2	31 100 Ft/m2	---
	színazonos festett (matt)	31 700 Ft/m2	30 200 Ft/m2	36 000 Ft/m2	31 700 Ft/m2	34 500 Ft/m2	---
16+2 mm (magasfényű)	fehér laminált	26 300 Ft/m2	24 900 Ft/m2	30 500 Ft/m2	26 300 Ft/m2	29 000 Ft/m2	29 000 Ft/m2
	színazonos festett (matt)	29 900 Ft/m2	28 600 Ft/m2	34 000 Ft/m2	29 900 Ft/m2	32 500 Ft/m2	32 500 Ft/m2
16+3 mm (matt)	fehér laminált	34 100 Ft/m2	32 400 Ft/m2	39 800 Ft/m2	34 100 Ft/m2	37 600 Ft/m2	---
	színazonos festett (matt)	39 000 Ft/m2	37 000 Ft/m2	44 300 Ft/m2	39 000 Ft/m2	42 300 Ft/m2	---
18+2 mm (magasfényű)	fehér laminált	26 300 Ft/m2	24 900 Ft/m2	30 500 Ft/m2	26 300 Ft/m2	29 000 Ft/m2	29 000 Ft/m2
	színazonos festett (matt)	29 900 Ft/m2	28 600 Ft/m2	34 000 Ft/m2	29 900 Ft/m2	32 500 Ft/m2	32 500 Ft/m2
	színazonos laminált	29 000 Ft/m2	27 600 Ft/m2	33 400 Ft/m2	29 000 Ft/m2	31 700 Ft/m2	31 700 Ft/m2
2+12+2 mm (magasfényű)	színazonos plexi	39 200 Ft/m2	37 600 Ft/m2	43 200 Ft/m2	39 200 Ft/m2	41 800 Ft/m2	---
2+16+2 mm (magasfényű)	színazonos plexi	37 300 Ft/m2	36 000 Ft/m2	41 600 Ft/m2	37 300 Ft/m2	40 000 Ft/m2	40 000 Ft/m2
2+18+2 mm (magasfényű)	színazonos plexi	37 300 Ft/m2	36 000 Ft/m2	---	37 300 Ft/m2	40 000 Ft/m2	---
24+2 mm (magasfényű)	fehér laminált	33 800 Ft/m2	32 300 Ft/m2	---	---	36 600 Ft/m2	---
	színazonos festett (matt)	37 200 Ft/m2	35 900 Ft/m2	---	---	39 900 Ft/m2	---
32+2 mm (magasfényű)	fehér laminált	31 800 Ft/m2	30 400 Ft/m2	---	---	34 600 Ft/m2	---
	színazonos festett (matt)	35 400 Ft/m2	34 000 Ft/m2	---	---	37 900 Ft/m2	---
36+2 mm (magasfényű)	fehér laminált	31 800 Ft/m2	30 400 Ft/m2	---	---	34 600 Ft/m2	---
	színazonos festett (matt)	35 400 Ft/m2	34 000 Ft/m2	---	---	37 900 Ft/m2	---
	színazonos laminált	34 600 Ft/m2	33 100 Ft/m2	---	---	37 200 Ft/m2	---
2+24+2 mm (magasfényű)	színazonos plexi	44 700 Ft/m2	43 400 Ft/m2	---	---	47 300 Ft/m2	---
2+32+2 mm (magasfényű)	színazonos plexi	42 800 Ft/m2	41 600 Ft/m2	---	---	45 700 Ft/m2	---
2+36+2 mm (magasfényű)	színazonos plexi	42 800 Ft/m2	41 600 Ft/m2	---	---	45 700 Ft/m2	---

A termékekre a mindenkori vevőkedvezmények érvényesek!

Ártáblázat magasfényű "plexi" frontokhoz UNI színek MINTÁVAL
[nettó, kedvezményt nem tartalmazó listaárak]

Vastagság	Hátoldal	Élzárás típusa					
		SÉ - színazonos	ÉN - élzárás nélkül	AÉ1 - 1mm alumínium	AÉ2 - 0,4mm alumínium	3É - 3D élzárás	VÉ - Vision élzárás
2+2 mm (magasfényű)	színazonos plexi	--	39 300 Ft/m2	--	--	--	--
12+2 mm (magasfényű)	fehér laminált	39 600 Ft/m2	38 400 Ft/m2	43 800 Ft/m2	39 600 Ft/m2	42 400 Ft/m2	--
	színazonos festett (matt)	43 200 Ft/m2	41 800 Ft/m2	47 400 Ft/m2	43 200 Ft/m2	45 900 Ft/m2	--
16+2 mm (magasfényű)	fehér laminált	37 600 Ft/m2	36 500 Ft/m2	42 000 Ft/m2	37 600 Ft/m2	40 400 Ft/m2	40 400 Ft/m2
	színazonos festett (matt)	41 400 Ft/m2	39 900 Ft/m2	45 400 Ft/m2	41 400 Ft/m2	44 100 Ft/m2	44 100 Ft/m2
16+3 mm (matt)	fehér laminált	49 100 Ft/m2	47 300 Ft/m2	54 600 Ft/m2	49 100 Ft/m2	52 600 Ft/m2	--
	színazonos festett (matt)	54 000 Ft/m2	51 900 Ft/m2	59 100 Ft/m2	54 000 Ft/m2	57 100 Ft/m2	--
18+2 mm (magasfényű)	fehér laminált	37 600 Ft/m2	36 500 Ft/m2	42 000 Ft/m2	37 600 Ft/m2	40 400 Ft/m2	40 400 Ft/m2
	színazonos festett (matt)	41 400 Ft/m2	39 900 Ft/m2	45 400 Ft/m2	41 400 Ft/m2	44 100 Ft/m2	44 100 Ft/m2
	színazonos laminált	40 400 Ft/m2	39 100 Ft/m2	44 700 Ft/m2	40 400 Ft/m2	43 200 Ft/m2	43 200 Ft/m2
2+12+2 mm (magasfényű)	színazonos plexi	50 800 Ft/m2	49 200 Ft/m2	54 600 Ft/m2	50 800 Ft/m2	53 300 Ft/m2	--
2+16+2 mm (magasfényű)	színazonos plexi	48 900 Ft/m2	47 400 Ft/m2	53 100 Ft/m2	48 900 Ft/m2	51 500 Ft/m2	51 500 Ft/m2
2+18+2 mm (magasfényű)	színazonos plexi	48 900 Ft/m2	47 400 Ft/m2	--	48 900 Ft/m2	51 500 Ft/m2	--
24+2 mm (magasfényű)	fehér laminált	45 200 Ft/m2	43 800 Ft/m2	--	--	47 800 Ft/m2	--
	színazonos festett (matt)	48 800 Ft/m2	47 300 Ft/m2	--	--	51 400 Ft/m2	--
32+2 mm (magasfényű)	fehér laminált	43 400 Ft/m2	41 900 Ft/m2	--	--	46 100 Ft/m2	--
	színazonos festett (matt)	47 000 Ft/m2	45 400 Ft/m2	--	--	49 500 Ft/m2	--
36+2 mm (magasfényű)	fehér laminált	43 400 Ft/m2	41 900 Ft/m2	--	--	46 100 Ft/m2	--
	színazonos festett (matt)	47 000 Ft/m2	45 400 Ft/m2	--	--	49 500 Ft/m2	--
	színazonos laminált	46 100 Ft/m2	44 600 Ft/m2	--	--	48 800 Ft/m2	--
2+24+2 mm (magasfényű)	színazonos plexi	56 300 Ft/m2	54 700 Ft/m2	--	--	58 800 Ft/m2	--
2+32+2 mm (magasfényű)	színazonos plexi	54 400 Ft/m2	53 100 Ft/m2	--	--	57 000 Ft/m2	--
2+36+2 mm (magasfényű)	színazonos plexi	54 400 Ft/m2	53 100 Ft/m2	--	--	57 000 Ft/m2	--

A termékekre a mindenkori vevőkedvezmények érvényesek!

Felárak, egyéb információk:

Vevő által kért egyedi minta, vagy fénykép stb. lehetőségek esetén egyeztetés szükséges, de legtöbb esetben ez nem feláras!
A termékből üveges és vagy íves ajtók készítését nem vállaljuk!
Minden nem standard termék esetén a maradék is számlázásra kerül és el kell vinnie a megrendelőnek!
Egyedi, kínálatunkban nem szereplő élzárást is vállalunk, amennyiben a megrendelő az élzáró anyagot beszerzi és azt eljuttatja hozzánk, vagy megadja a kódját.
Az árak az ÁFÁ-t nem tartalmazzák!
Az árak telephelyi átadási árak.
Táblás értékesítés esetén a nettó m2 árakból 1000 Ft levonandó!
Élzáró anyag nettó árak: színazonos 216 Ft/m, 0,4-es alumínium 276 Ft/m; 3D 1099 Ft/m Vision 962 FT/m
Színazonos laminátlap hátoldal úgy értendő, hogy az ajtó színéhez legközelebb eső FALCO-s lap, bővebb tájékoztatás a folytatásban.

Rendelhető minták UNI színekhez:			
Mintakód	Minta neve	Minta színe	Megjegyzés
D102	Clouds	fekete	bármilyen alappal rendelhető
D202	Clouds	ezüst	csak fekete alappal rendelhető
D105	Bubbles	fekete	bármilyen alappal rendelhető
D205	Bubbles	ezüst	csak fekete alappal rendelhető
D107	Flowers	fekete	bármilyen alappal rendelhető
D207	Flowers	ezüst	csak fekete alappal rendelhető
D104	City	fekete	bármilyen alappal rendelhető
D204	City	ezüst	csak fekete alappal rendelhető
D106	Wood	fekete	bármilyen alappal rendelhető
D101	Spots	fekete	bármilyen alappal rendelhető
D201	Spots	ezüst	csak fekete alappal rendelhető
D103	Smog	fekete	bármilyen alappal rendelhető
D203	Smog	ezüst	csak fekete alappal rendelhető
D108	Trees	fekete	bármilyen alappal rendelhető
D909	Egyedi	Egyedi	vevő által elképzelt minta, egyeztetés alapján

Megnevezés	Rendelési kód	Élzáró			Ajánlott bútorlap
		Színazonos	Alu	Vision és 3D	
Kék	C002	Rehau 17780 22x1,3	**Hranipex HD 29782 műanyag alapú 22x0,5 vagy 1mm vastag tömör alumínium**	**3D magic PVC élzárás 2 lehetőséggel: 591E alumínium színű, 1325E csiszolt rozsdamentes acél szín . Rehau 2 színű PVC élzárás 2 lehetőséggel: 1984E fehér- alumínium színű, 1639E piros- rozsdamentes acél színű**	Falco 213 FS02
Bordó	C008	Rehau 62936 22x1,3			Falco 216 FS02
Piros	C011	Rehau 62524 22x1,3			Falco 210 FS02
Fehér	C010	Rehau 76264 22x1,3			Falco 103 FS01
Tört fehér	C005	Rehau 76173 22x1,3			Falco 121 FS01
Narancssárga	C007	Rehau 76795 22x1,3			Falco 215 FS02
Bézs	C006	Rehau 62414 22x1,3			Falco 329 FS02
Zöld	C004	Rehau 61753 22x1,3			Falco 219 FS02
Fekete	C009	Rehau 76490 22x1,3			Falco 200 FS08
Ezüst	C003	Rehau 587E 22x1,3			Falco 304 FS02
Kürtő fehér	C000	Rehau 76264 22x1,3			Falco 107 FS01

Általános tudnivalók:

- **Táblaméret 1250 x 2050 mm →**rendelhető maximális vágott méret 1200 x 2000 mm. 1 tábla 2,563m^2.
- Maximális gyártási méret 1250x2750mm, csak egyedi esetekben! Egyedi mintánál e méret felett nem tudjuk garantálni a folytonosságot 2 elem között.
- Legkisebb rendelhető/élzárható méret: 80 x 150 mm.
- **Élzárás 1 és 1,3 és 2 mm vastag** élzáróval. **Alu** élzárás **0,5 és 1 mm** vastag élzáróval.
- Lapszabászati elven rendelhető termék (nincs egyedi méret felár).
- **Hátoldal fehér** laminált /igény esetén más lehetőségek is megoldhatóak/.
- **Garancia** időtartama **2 év**.
- Vetemedés jelentkezhet az 1m-nél nagyobb ajtóknál (kb. 2mm/fm).
- **Rendelésnél a kész ajtóméretet kérjük leadni**.
- Egész táblában is értékesítjük.
- Üveges és/vagy íves ajtó nem rendelhető!
- Minden mintás rendelésnél komplett **szekrényrajzot kérünk csatolni**.
- **Alap vastagságtól eltérő esetekben az élzáró beszerzési lehetőségek korlátozottak**, így minden esetben kérjen bővebb tájékoztatást a lehetőségekről!
- Minden front UKW fogantyúval is kérhető. Bővebb információk katalógusunkban.
- Matt akril felület csak 19mm (16+3) vastagságban kérhető, felár 30%. Gyártási idő + 10 munkanap.

Egyedi esetek:

- Más a fenti táblázatokban fel nem tűntetett vastagsági méret rendelésére is van lehetőség, egyedi elbírálás és megegyezés alapján.
- Kivitelezhető vastagsági mérettartomány 4 - 60 mm.
- Minden egyedi megrendelés esetében a maradék is leszámlázásra kerül és el kell vinni.
- Felárért rendelhető szín azonos hátoldallal (korábbiakban jelezve ennek a lehetősége), vagy mindkét oldalon magasfényű kivitelben /gyártási határidő + 10 m.nap/
- Egyedi vastagságnál, színnél, mintánál az elbírálás feltételei, ár, vastagsági méret, megoldhatóság. Csak az adott árajánlat írásos elfogadása után kezdjük a gyártást, lemondásra nincs lehetőség, gyártási határidő duplázódhat.
- Nem standard színeknél a kívánt élzáró kódját, gyártóját a vevő köteles megadni, vagy a szükséges élanyagot részünkre eljuttatni. Egyedi színű rendelésnél a frontot minden esetben 16+2mm vastagságban gyártjuk le (kivétel külön megállapodás)
- Minden egyedi esetben 50% előleget kérünk.

Uni színek és mintás ajtók egyéb tudnivalói:

- **Gyártási határidő: uni színek 12 munkanap, uni színek mintával 15 munkanap**. Egyedi igény esetén ezek duplázódhatnak.
- Élzárás Rehau vagy Hranipex élzárókkal a korábbi részletezések alapján.
- Rendelhető **11 alapszínben, mintával vagy minta nélkül**:
  - Kék →rendelési kód: C013 kék
  - Bordó →rendelési kód: C008 bordó
  - Piros →rendelési kód: C012 piros
  - Fehér →rendelési kód: C010 fehér
  - Tört fehér →rendelési kód: C005 tört fehér
  - Kürtő fehér →rendelési kód: C000 kürtő fehér

- Narancssárga →rendelési kód: C007 narancssárga
- Bézs →rendelési kód: C006 bézs
- Zöld →rendelési kód: C004 zöld
- Fekete →rendelési kód: C009 fekete
- Ezüst →rendelési kód: C003 ezüst
- Egyedi szín (C999): bármilyen RAL vagy NCS színben, ez esetben felárat számolunk a korábban részletezettek alapján.

- 8 alap **minta** variációval:

- Spots (pöttyök) →rendelési kód: D101 fekete vagy D201 ezüst színekben
- Clouds (felhők) →rendelési kód: D202 ezüst vagy D102 fekete színben
- Smog (füst) →rendelési kód: D103 fekete vagy D203 ezüst színekben
- City (városkép) →rendelési kód: D104 fekete vagy D204 ezüst színekben
- Bubbles (buborékok) →rendelési kód: D105 fekete vagy D205 ezüst színekben
- Wood (faminta) →rendelési kód: D106 fekete vagy D206 ezüst színekben
- Flowers (virágok) →rendelési kód: D107 fekete vagy D207 ezüst színekben
- Trees (fák) →rendelési kód: D108 fekete vagy D208 ezüst színekben

- Egyedi minta →rendelési kód: D999. Bármely a vevő által "megálmodott" grafika (egyszínű), vagy fénykép (színes), legtöbb esetben felár nélkül. Készülhet C000 kürtő fehér, vagy C009 fekete alappal, vagy bármely RGB és CMYK háttérszínnel (ezt a rendelésen kérjük feltűntetni). Az egyszínű nyomtatásnál a felület csíkos, a nyomtatási vonal látszódhat!

- A mintákat tudjuk folyamatosan az egész felületen végigfutóan, vagy csak egy - egy ajtón megjelenítve gyártani.
- **Minden esetben**, ha mintával kell, az ajtó **szekrényrajzot kérünk** az elképzelésről!
- A minták az ajtóméretthez arányosan változnak, de mérettől függően egy – egy ajtóban előfordulhat, hogy a képnek csak egy része kerül megjelenítésre.
- Ezüst mintát csak fekete alappal tudjuk vállalni. Lehetőség van más alappal is gyártani, de ebben az esetben a minta szürke áttetsző festékkel készül, és az alapszín befolyásolja a végleges árnyalatát (a végeredmény sosem ezüst)!

- A minták a megadott színvariációkban kaphatóak és minden ajtószín minden mintával kombinálható, kivétel ahol az ajtónak és a mintának ugyan az a színe /pl.: fekete Trees minta + fekete ajtó/.
- A nyomtatott és a sima UNI színű ajtók között árnyalatbeli eltérések előfordulhatnak!

Egyéb információk:

Festékréteg a hordozó és a borító anyag között található így nem sérülhet.
Függőleges felhasználáshoz ajánljuk csak.
Megmunkálása az alap faipari gépekkel megoldható (fúrás, vágás stb.).
Felhasználását nedves környezetben nem ajánljuk.

A fekete minták nyomdaipari technológiával, míg az ezüst minták szitázással készülnek. A különböző folyamatokból adódóan, az egyik eljárással készített minta, eltérő a másiktól és nem is futathatók egybe. Mind a felbontásuk, mind az alakjuk és méretük is különböző lehet.

Felület javításának (polírozás) leírása:

A felület polírozással javítható, a vastagsági méret csökkenése nélkül, azonban tökéletes felület nem nyerhető. A javításhoz folyékony polírpasztát ajánlunk (sűrű, súrolószerhez hasonló jellegű, de karcoló anyagot nem tartalmazhat). A pasztát puha ronggyal (nem lehet műszálas) a felületbe kell polírozni, esetleg polírozó géppel felvinni. A felesleget egy tiszta szintén puha ronggyal le kell törölni. A folyamat addig ismételendő, míg el nem érjük a lehető legtökéletesebb felületet.

Grafikával ellátott ajtók, és a minták egyéb tudnivalói:

A kiküldött mintadarabokon található grafikákhoz képest jelentős eltérés is lehetséges.
Nem garantáljuk, hogy sikerül ugyan olyan mintát többször megrajzolni.
A fautánzatú színeknél árnyalatbeli eltérés szintén lehetséges, mivel tökéletesen nem tudja a nyomdász kikeverni többször ugyan azt a színt.

Példa:
- füst minta: a programban rajzolt grafika lényege, hogy a természetes füst elvén működve, nem, lehet tökéletesen többször lemásolni azt, mint ahogy a természetben sem száll a füst kétszer ugyan olyan formában.

A fenti példa részben minden mintára vonatkozik!

A mintákat tudjuk szabadon rajzolni, vagy csak egy sávban, ezért minden esetben fontos, hogy a megrendelés mellé rajzot is kapjunk az elképzelésről:

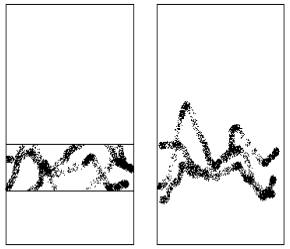

Sávban rajzolt és a szabadon rajzolt minta közötti különbség.

"Plexis" látványterv készítés!

Minden esetben látványterv készül (uni+mintás ajtóknál), a mellékelt konyharajz alapján, melyet a megrendelőnek el kell fogadnia a gyártás megkezdése előtt. Az alapárba egy látványterv elkészítése és igény esetén annak minimális módosítása foglaltatik bele. Minden további látványterv és azok módosítása 3000 Ft + Áfa / bútor munkadíjjal kiszámlázásra kerülnek a végfelhasználó felé. Amennyiben a látványtervekből megrendelés lesz, ezt az összeget jóváírjuk a végösszegből.

Megrendelőlap kitöltési segédlet és minta:

A megrendelőlap, a már meglévő megrendelőink alapján készült, kitöltése azokhoz hasonló, a változásokat az alábbiakban ismertetem:
- Ajtófront típusa: A kiválasztott típus rendelési kódja (pl.: C008)
- Ajtófront színe: pl.: bordó
- Minta típusa: A kiválasztott ábra rendelési kódja (pl.: D202)
- Minta neve, színe: pl.: Clouds, szürke
- Élzárás típusa: Itt kell jelölni hogy színazonos, alumínium stb. élzárást választotta, vagy élzárás nélkül kéri.
- Élzárás színe: Itt kell jelölni, hogy nem színazonos élzárás esetén melyik típust választotta, pl.: Vision 2 színű piros-rozsdamentes, vagy normál magasfényű, de nem színazonos hanem pl.: 587E ezüst hatású.
- Szálirány: fautánzatú színeknél kérjük minden esetben beírni, hogy függőleges, vagy vízszintes száliránnyal szeretnék a terméket!
- Megjegyzés: olyan információ a termék kialakítására vonatkozóan, ami eltér a standardtól.
- Minden esetben a végleges ajtóméretet kérjük megadni!
- A bútorról rajzot kérünk, kivétel a „natúr UNI” színek, ahol nincs minta.
- A megrendelőlapra minden esetben a kívánt vastagságot is kérjük ráírni!
- A duplakeretes részt a Megrendelő tölti ki!

Szállítási cím:

Tel-fax:

Megrendelés dátuma:

Ajtófront típusa*: C008

Ajtófront színe*: Bordó

Minta típusa*: D103

Minta neve, színe*: Smog fekete

Élzárás*	Típusa	Vision 2 színű
	Színe	piros - rozsdamentes

Szálirány*:

db	Rendelt méret magasság	szélesség	Megjegyzés	Rendelt m2
TELE AJTÓK				
1	718	595		0,43 m2
5	125	345		0,22 m2
2	413	284		0,23 m2
2	813	468		0,76 m2

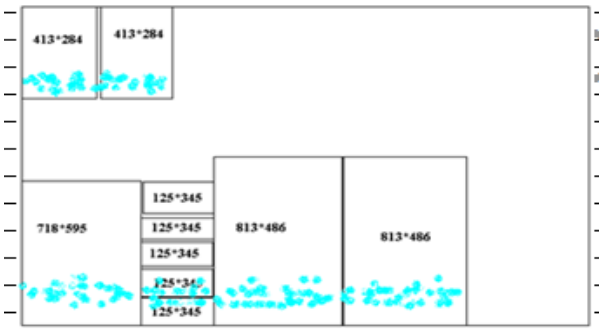

ÖSSZESÍTÉS

Rendelt m^2: 1,64 m2

Folyamatok	Dátum	Aláírás
Festés		
Ragasztás		
Vágás		
Élzárás		
marás		
Ellenőrzés		
Csomagol.		

Adatrögzítő:.....

Másolat:

Kiteljesítés:

Termék leírása

A termék E1 minőségű, két oldalon laminált forgácslap, egyik oldalán papírbázisú duplex ragasztóval bevont, majd nyomóhengerek között 2mm-es műanyag réteggel bevont 2 dimenziós frontelem (ajtó, fiókelő, stb.)

Műszaki adatok

Hordozólemez vastagsága: 2-40 mm
Méret, marás típusok, színválaszték: Nincs széria méret, nincs egyedi méret felár!
Lapszabászati elven rendelendő termék.
Felületi kialakítás, színlista: felületi minták, színminták a gyártmánykatalógus és színkártya alapján.

Minőségi követelmények

A plexis bútoralkatrészek mindkét felületén előforduló, szemrevételezéssel megállapítható küllemi hibák megengedett mértékét az 1. táblázat, az egyéb tulajdonságokat, jellemzőket a 2. táblázat tartalmazza.

1. táblázat

Küllemi hiba	3D felület	Hátoldal
Felületi karcolás	Nincs megengedve A védőfólia, felszerelésig nem eltávolítható.	Megengedett, alkatrészenként 1db max. 10 mm hosszúságú
Bevonó anyag réteget átütő karcolás	Nincs megengedve	Nincs megengedve
Nyomdai hiba fekete mintáknál	1 m2-en maximum 10 db, gombostűfej nagyságú folt	1 m2-en maximum 10 db, gombostűfej nagyságú folt
Nyomdai hiba ezüst mintáknál *(más technológia, mint a fekete minták)*	1 m2-en maximum 10 db, gombostűfej nagyságú folt, vagy kisebb szennyeződés	1 m2-en maximum 10 db, gombostűfej nagyságú folt, vagy kisebb szennyeződés
Felületi repedés	Nincs megengedve	Nincs megengedve
Benyomódás, ki-dudorodás	Nincs megengedve	Megengedett, ajtónként 1db max. 1x1 mm
Foltosodás, felhősödés (nyomtatásból adódó)	Az össz. felület 5%-ig megengedett	Az össz. felület 5%-ig megengedett
Hullámos felület	Nincs megengedve	Nincs megengedve

2. táblázat

Tulajdonság, jellemzők	Vizsgálati módszer	Követelmény
Az alkatrészek megengedett legnagyobb méret-, alak- és helyzettűrése	MSZ 8339-87	Főméretek tűrése ± 0,2 mm Alkatrészek egyenességének, illetve egy-síkúságának tűrése: - éleknél: 1 mm/m - lapnál: 2 mm/fm Szögeltérés tűrése: 1,0 mm/m
Vegyi hatásokkal szembeni ellenálló képesség	MSZ 9925	"K" - közepes ellenállású
Hőállósági fokozat	MSZ 9927	száraz melegre: 120 C° nedves melegre: 100 C°
Mechanikai igénybevételekkel szembeni ellenálló képesség	MSZ 9929	felületi keménység:> 9H kopásállóság: 0,06 g/100n ütésállóság:> 1500 mm
Klímaállósági fokozat	MSZ 9931	"K" - közepes ellenállású
Bútor élek ellenállósági fokozata	MSZ 8368	"K" - közepes ellenállású

Felhasználási terület

Lakószobák bútorai, konyhabútorok, fürdőszoba bútorai, irodabútorok, üzletberendezések, tolóajtók ajtófrontjaihoz. Korpuszbútorok lapelemeihez.
Tűzhelyek közvetlen közelében, ahol a terméket fokozott hő- és gőzterhelés érheti, károsodás léphet fel! Ilyen esetben hő terelő és/vagy hőszigetelő lemezeket kell beépíteni! Az élzáró anyag tartósan 65°-nak kitéve leválik az élről, de maga az élzáró 120°-ig nem mutat elváltozást. A Plexi magasfényű felület 160°-ig nem mutat elváltozást.

Csomagolás

Alkatrészenként külön-külön műanyag fóliába, majd gyűjtőcsomagolásba raklapon műanyag fóliába.
A csomagolás megbontása után a maradék csomagot vissza kell zárni, hogy elkerüljük a lapok szennyeződését.
Az alkatrészeket egymáson csúsztatni TILOS!

Tárolás

Fedett, időjárástól védett helyen tárolható!
Por és nedvesség ellen a terméket védeni kell!
UV álló, így nem színeződik el.
Tisztítás

A felület tisztítása enyhén mosószeres vízzel vagy ablaktisztítóval és puha ruhával végezhető el. A felületek tisztítására maró anyag, vagy por alakú tisztítószereket használni nem szabad.
A felületi karcolódás polírozással javítható.
FIGYELEM! Aceton, acetát, alkoholos jódoldat tartalmú szerek a felületen maradó elváltozást okoznak.

Egyéb információk:

Festékréteg a hordozó és a borító anyag között található így nem sérülhet.
Függőleges felhasználáshoz ajánljuk csak.
Megmunkálása az alap faipari gépekkel megoldható (fúrás, vágás stb.).
Felhasználását nedves környezetben nem ajánljuk.
A fekete minták nyomdaipari technológiával, míg az ezüst minták szitázással készülnek. A különböző folyamatokból adódóan, az egyik eljárással készített minta, eltérő a másiktól és nem is futathatók egybe. Mind a felbontásuk, mind az alakjuk és méretük is különböző lehet.

Érvényes: 2021.02.22.-től

Festett 3D bútorfrontok

Selyemfényű festéssel

Konyhafrontok

(nettó Ft/m^2)

Felárak: Üveges ajtónál: 3000 Ft/m2, Szögletes sarokajtónál: 6500 Ft/m2, Robbantott fióksor: 350 Ft/db (vágásonként), Osztott ajtó felár: 1200 Ft/db (1 és 2 osztásra egyaránt). Kis mennyiségi felár 1m2 alatt: 70%, Kisméretű felár 125 mm méret alatt: 70%Többféle felár esetén a felárak összeadódnak! Egyedi méret felár nincs. Kétoldalas festés 30% felár.
Szupermatt 5-10 glossos, selyemfényű 20-30 gloss-os és magasfényű 90-95 glossos festést vállalunk a továbbiakban részletezett típusokra, RAL és NCS színekben!

Kód	Minta	Selyemf. fehér	Selyemf. színes	Matt festett felár
M011	BELLO	32800	36100	4000
M031	PRIZMA	32800	36100	4000
M041	SUPERBO-A	32800	36100	4000
M042	SUPERBO-B	32800	36100	4000
M043	SUPERBO-A EASY	27800	31100	4000
M051	SAPONE	27800	31100	4000
M052	SAPONE-L	27800	31100	4000
M053	SAPONE-U	27800	31100	4000
M071	PUNTO	27800	31100	4000
M081	FIUME	27800	31100	4000
M091	RIGATO	27800	31100	4000
M101	LINEA	27800	31100	4000
M111	SCALA	27800	31100	4000
M132	ORLO II.	32800	36100	4000
M133	RETRO-A	37000	40000	4000
M134	RETRO-B	38700	41500	4000
M135	RETRO-C	41800	43600	4000
M141	TENDA	32800	36100	4000
M151	FINESTRA	32800	36100	4000
M181	CORDONE	27800	31100	4000
M191	MANIGLIA-L	27800	31100	4000
M192	MANIGLIA-U	27800	31100	4000
M193	MANIGLIA-S	27800	31100	4000
M194	MANIGLIA-C	32800	36100	4000
M221	INTARSIO TÖLGY	40600	46300	4000
M222	INTARSIO DIÓ	44100	49700	4000
M281	CUBICO TÖLGY	41300	43700	4000
M282	CUBICO DIÓ	42500	45700	4000
M351	LÁMPA PANEL-A (nútos)	63300	66400	4000
M352	LÁMPA PANEL-B (körös)	39100	42500	4000
M413	TOWER EASY	29000	32100	4000
M416	TOWER MODERN-B	34000	37100	4000
M431	VIOLA	32800	36100	4000
M441	FUTURO	27800	36100	4000
M501	FORTUNA	32800	36100	4000
M541	BRANDO	32800	36100	4000
M661	LINY	27800	31100	4000
M671	DUPLEX	27800	31100	4000
M681	SWEDISH	32800	36100	4000
M682	SWEDISH-B	32800	36100	4000
M761	ANDARE	27800	31100	4000
M771	RADO	31300	34600	4000
M811	BUTTONS	27800	31100	4000
M871	CINTIA	27800	31100	4000
M991	KÖRBEMART R6, R8, R3	24000	27100	4000

Ívelt frontok

(nettó Ft/m^2) domború, homorú felső, homorú alsó

Kód	Minta	Selyemf. fehér	Selyemf. színes	Matt festett felár
M011	BELLO	55400	60400	4000
M041	SUPERBO-A	55400	60400	4000
M431	VIOLA	55400	60400	4000
M991	KÖRBEMART R6, R8, R3	55400	60400	4000

Kiegészítők

nettó Ft/szál (2,5 m)

MC és MD párkánylécek festését csak a fogasléc nélkül vállaljuk!

Minta	Selyemf. Fehér	Selyemf. Színes	Matt festett felár
PÁRKÁNYLÉC-MA	9000	9800	1000
PÁRKÁNYLÉC-MB	9000	9800	1000
PÁRKÁNYLÉC-MC FELSŐ RÉSZ	9000	9800	1000
PÁRKÁNYLÉC-MD FELSŐ RÉSZ	9000	9800	1000
FÉNYCSŐTAKARÓ LÉC-MA	7500	8100	1000
FÉNYCSŐTAKARÓ LÉC-MB	7500	8100	1000
FÉNYCSŐTAKARÓ LÉC-MC	7500	8100	1000
PILLÉRLÉC-MB	4500 / m	5000 / m	500 / m
PILLÉRLÉC-MC	4500 / m	5000 / m	500 / m

Kiegészítők ívelt

(nettó Ft/db)

Minta	Selyemf.fehér	Selyemf. Színes	Matt festett felár
PÁRKÁNYLÉC-MD DOMBORÚ FEL	5600	6000	1000
PÁRKÁNYLÉC-MD HOMORÚ FELS	5600	6000	1000
FÉNYCSŐTAKARÓ LÉC-MA DOMBORÚ	6900	7300	1000
FENYCSOTAKARO LEC-MA HOMORÚ	6900	7300	1000

Bérfestés Selyemfényű

(nettó Ft/m2)

Minta	Egyoldalon festett			
	Hozott festék	Selyemf. fehér	Selyemf. színes	Matt festett felár
MINTA NÉLKÜLI AJTÓ	14200	19000	22500	4000
MINTÁS AJTÓ	17200	22000	25500	4000

Minta	Hátoldal: Selyemfényű festett			
	Hozott festék	Selyemf. fehér	Selyemf. színes	Matt festett felár
MINTA NÉLKÜLI AJTÓ	28400	38000	45000	8000
MINTÁS AJTÓ	31400	41000	48000	8000

Magasfényű festéssel

Konyhafrontok

Felárak: Üveges ajtónál: 3000 Ft/m2, Rendelés 1m2 alatt: 70%, Kis alkatrész 125 mm alatt: 70%

Kód	Minta	Hátoldal: Fehér laminált		Hátoldal: Selyemfényű festett	
		Magasf. fehér	Magasf. színes	Magasf. fehér	Magasf. színes
M043	SUPERBO-A EASY	39500	44500	50500	55500
M051	SAPONE	35500	40500	46500	51500
M053	SAPONE-U	39500	44500	50500	55500
M081	FIUME	39500	44500	50500	55500
M181	CORDONE	39500	44500	50500	55500
M191	MANIGLIA-L	35500	40500	46500	51500
M192	MANIGLIA-U	35500	40500	46500	51500
M193	MANIGLIA-S	35500	40500	46500	51500
M221	INTARSIO TÖLGY	47500	52500	58500	63500
M222	INTARSIO DIÓ	51500	56500	62500	67500
M413	TOWER EASY	39500	44500	50500	55500
M441	FUTURO	35500	40500	46500	51500
M771	RADO	39500	44500	50500	55500
M991	KÖRBEMART R6, R8, R3	35500	40500	46500	51500

Kiegészítők

(nettó Ft/szál)

Minta	Magasf. fehér	Magasf. színes	
PÁRKÁNYLÉC-ME (R3, R6, R8)	8000	9000	(2500 x 40 x 18 mm)
FÉNYCSŐTAKARÓ LÉC-MA	8000	9000	(2500 x 40 x 20 mm)

Bérfestés Magasfényű

(nettó Ft/m2)

Minta	Egyoldalon festett			
	Hozott festék	Magasf. fehér	Magasf. színes	
MINTA NÉLKÜLI AJTÓ	23900	31300	34800	
MINTÁS AJTÓ	26900	34300	37800	
Minta	**Hátoldal: Selyemfényű festett**			
	Hozott festék	Magasf. fehér	Magasf. színes	
MINTA NÉLKÜLI AJTÓ	34900	42300	45800	
MINTÁS AJTÓ	37900	45300	48800	

Magasfényű frontokhoz kiegészítő információk:

- **Gyártási idő: 25 munkanap.**
- **Rendelhető színek: RAL, NCS**
- **Felületi fényesség: 90-95 gloss**
- **A front élei nincsenek polírozva.**
- **Mérethatárok: minimum: 40 x 250 mm, maximum: 2500 x 1200 mm**
- **Osztott üvegesben nem gyártható.**
- **Mindkét oldalon magasfényű nem gyártható, hátoldalt fehér laminált vagy selyemfényű festett lehet.**
- **A mintákra és az üveges ajtókra vonatkozó korlátozások megegyeznek a 3D fóliás ajtókra vonatkozó szabályokkal**
- **Minőségi feltétel:**
  A magasfényű frontok felületét akkor tartjuk minőségileg megfelelőnek, ha szemből min. egy méter távolságból vizsgálva hiba nem látható.

CSERCSICS FAIPARI KFT	**FESTETT 3D FRONTELEM MŰSZAKI ADATLAP** Azonosító: CsMA-07

Termék leírása

A termék E1 minőségű, egy oldalon laminált, vagy natúr MDF lap, színoldalán profilmarással kialakított, majd igény szerinti, oldószeres festékkel (RAL, NCS) kezelt termék (ajtó, fiók elő, stb.)

Műszaki adatok

Hordozólemez vastagsága: 4-25 mm
Méret, marás típusok, színválaszték: Széria méretek: nincs, bármely méretben rendelhető

Felületi kialakítás, színlista: marási minták, színminták a gyártmánykatalógus és színkártya alapján.

Minőségi követelmények

A bútoralkatrészek mindkét felületén előforduló, szemrevételezéssel megállapítható küllemi hibák megengedett mértékét az 1. táblázat, az egyéb tulajdonságokat, jellemzőket a 2. táblázat tartalmazza.

1. táblázat

Küllemi hiba	**3D felület**	**Hátoldal**
Felületi karcolás	Nincs megengedve	Megengedett, alkatrészenként 1db max. 10 mm hosszúságú
Bevonó anyag réteget átütő karcolás	Nincs megengedve	Nincs megengedve
Felületi repedés	Nincs megengedve	Nincs megengedve
Benyomódás, ki-dudorodás	Megengedett, ajtónként 1 db max. 1x1 mm	Megengedett, ajtónként 1db max. 1x1 mm
Foltosodás, felhősödés	Nincs megengedve	Az össz. felület 5%-ig megengedett

2. táblázat

Tulajdonság, jellemzők	**Vizsgálati módszer**	**Követelmény**
Az alkatrészek megengedett legnagyobb méret-, alak- és helyzettűrése	MSZ 8339-87	Főméretek tűrése ± 2,0 mm Alkatrészek egyenességének, illetve egy-síkúságának tűrése: - éleknél: 1 mm/m - lapnál: 2 mm/m Szögeltérés tűrése: 1,0 mm/m
Vegyi hatásokkal szembeni ellenálló képesség	MSZ 9925	"K" - közepes ellenállású
Hőállósági fokozat	MSZ 9927	száraz melegre: 100 C° nedves melegre: 85 C°
Mechanikai igénybevételekkel szembeni ellenálló képesség	MSZ 9929	felületi keménység:> 9H kopásállóság: 0,06 g/100n ütésállóság:> 1500 mm
Klímaállósági fokozat	MSZ 9931	"K" - közepes ellenállású
Bútor élek ellenállósági fokozata	MSZ 8368	"K" - közepes ellenállású

Felhasználási terület

Lakószobák bútorai, konyhabútorok, fürdőszoba bútorai, irodabútorok, üzletberendezések ajtófrontjaihoz.
Tűzhelyek közvetlen közelében, ahol a terméket fokozott hő- és gőzterhelés érheti, károsodás léphet fel!

Csomagolás

Alkatrészenként külön-külön műanyag fóliába, majd gyűjtőcsomagolásba raklapon műanyag fóliába.
A csomagolás megbontása után a maradék csomagot vissza kell zárni, hogy elkerüljük a lapok szennyeződését.
Az alkatrészeket egymáson csúsztatni TILOS!

Tárolás

Fedett, időjárástól védett helyen tárolható!
Por és nedvesség ellen a terméket védeni kell!
Tűző napfénytől védeni kell!

Egyéb:
A frontelemek felületének színe az idő múlásával változik („öregedési" folyamatok játszódnak le, elsősorban a különböző fényforrások UV tartománya, másodsorban a levegő oxigéntartalma miatt), ezért az egyes megrendelések egymáshoz, illetve a színmintákhoz viszonyított színében eltérések tapasztalhatók.

Tisztítás

A felület tisztítása enyhén mosószeres vízzel és puha ruhával végezhető el. A felületek tisztítására maró anyag, vagy por alakú tisztítószereket használni nem szabad.
FIGYELEM! Aceton, acetát, alkoholos jódoldat tartalmú szerek a felületen maradó elváltozást okoznak.

9791 Torony Felsőőri utca - Ipartelep utca 3.
Tel: 94/540-650 Fax: 94/540-651
e-mail: csercsics@cserciscs.hu
Honlap: www.csercsics.hu

Tömörfa és Furnérozott ajtók ártáblázata (nettó Ft/m^2) 2021.02.22-től

	Tömörfa ajtók									Furnérozott ajtók		
Fafajta - pácolás	FA-RUSZTIK (T021)	FA-MODERNO (T011)	FA-SAVARIA (T031)	FA-SAVARIA ANTIK (T031)	FA-CORNICE (T051)	FA-BINARIO (T061)	FA-CLASSIC (T071)	FA-CLASSIC ANTIK (T071)	SERRANDA (T091)	DESIGN-A	DESIGN-C	DESIGN-B,D
Bükk - Cseresznye1	51900	51900	51900		39900	39900				35500	38200	42300
Bükk - Cseresznye2	51900	51900	51900	60300	39900	39900				35500	38200	42300
Bükk - Cseresznye3	51900	51900	51900		39900	39900				35500	38200	42300
Bükk - Méz										35500	38200	42300
Bükk - Natúr	51900	51900	51900							35500	38200	42300
Bükk - Pác nélkül	41400	41400	41400		30800	30800				24900	27800	33400
Dió - Natúr olajozással									128100			
Cseresznye - Cseresznye1										39600	42300	45900
Cseresznye - Cseresznye2										39600	42300	45900
Cseresznye - Dió										39600	42300	45900
Cseresznye - Méz										39600		
Cseresznye - Natúr										39600		
Cseresznye - Pác nélkül										30500	33400	36100
Tölgy - Beige	58900	58900	58900		42800	42800	58900					
Tölgy - Cseresznye1	56100	56100	56100		42800	42800	56100			38200	41000	43800
Tölgy - Cseresznye2					42800	42800	0			38200	41000	43800
Tölgy - Dió	56100	56100	56100		42800	42800	56100			38200	41000	43800
Tölgy - Fehér							56100	58600				
Tölgy - Kék	58900	58900	58900		42800	42800	58900					
Tölgy - Meszezett 1 - 2	56100	56100	56100		42800	42800	56100			38200	41000	43800
Tölgy - Méz	56100	56100	56100				56100			38200	41000	43800
Tölgy - Natúr	56100	56100	56100				56100			38200	41000	43800
Tölgy - Natúr olajozással									98800			
Tölgy - Fehér olajozással									98800			
Tölgy - Zöld	58900	58900	58900		42800	42800	58900					
Tölgy - Pác nélkül	46400	46400	46400		33600	33600	46400			27800	32000	34700

Kiegészítők

Tömörfa kiegészítők:

Ft/szál	Pácolt	Antikolt	Natúr
Párkányléc TA	12200	-	9800
Párkányléc TB	12200	-	9800
Párkányléc TC	16500	18900	14300
Párkányléc TD	16500	18900	14300
Párkányléc TD domb.	16500 Ft/db		14300 Ft/db
Fénycsőtakaró-léc TA	8200	-	6500
Fénycs.-léc TA domb.	8700 Ft/db		7200 Ft/db
Pillérléc TA Ft/m	6800	8100	5800
Pillérléc TB Ft/m	6100	7200	5200
Pillérléc TC Ft/m	6100	7200	5200
FA KIH. KENYÉRSZELETELŐ BÜKK			13900 Ft/db
FA KIH. KÉSTARTÓ BÜKK			10400 Ft/db
FA KIH. TÁLALÓDESZKA BÜKK			9600 Ft/db
FA POHÁRTARTÓ BÜKK			28100 Ft/db
FA POHÁRTARTÓ TÖLGY			30800 Ft/db
FA ÖVEGOSZTÓ			400 Ft/m

Tömörfa fogantyú profilok

Az árak folyóméterben értendőek!	LIGNO MANIGLIA I. (T081)	LIGNO MANIGLIA II. (T082)
Dió - Natúr olajozással	25100	18800
Tölgy - Beige	19300	16200
Tölgy - Cseresznye1	19300	16200
Tölgy - Cseresznye2	19300	16200
Tölgy - Dió	19300	16200
Tölgy - Fehér	19300	16200
Tölgy - Kék	19300	16200
Tölgy - Meszezett 1 - 2	19300	16200
Tölgy - Méz	19300	16200
Tölgy - Natúr	19300	16200
Tölgy - Natúr olajozással	19300	16200
Tölgy - Fehér olajozással	19300	16200
Tölgy - Zöld	19300	16200
Tölgy - Pác nélkül	19300	16200

Egyedi felárak tömörfa és furnérozott ajtókra: egyenes mintáknál +30%, íves mintáknál +60%.
A széria méretek megegyeznek a hagyományos fóliázott MDF ajtók széria méreteivel.
Az üveges tömörfa és furnérozott ajtók árai 30%-kal olcsóbbak a tele ajtóknál.
Szögletes sarokajtó felár: 6000 Ft/m2
Natúr ajtó rendelése esetén kérjük figyelni az egyértelmű jelölést: N: natúr lakkozott, PN: pác nélküli !

Fontosabb tudnivalók a Furnérozott frontokhoz

- Natúr ajtó rendelése esetén kérjük figyelni az egyértelmű jelölést: n – natúrlakkozott, Pn – pác nélkül. (FKn – felületkezelés nélkül alatt mi a Pn – pác nélkülit értjük)
- Minden típus rendelhető szögletes sarokajtóként (üvegezve is). tudnivalók, méretek megegyezőek a fóliázott frontoknál ismertetettel.
- Fűszerfiók előlap minden típushoz rendelhető.
- Festés, pácolás egyedi színben is lehetséges, melyhez felárat számolunk + a felületkezelő anyag ára beszerzési áron (ez utóbbi kivétel, ha azt a vevő juttatja el hozzánk).
- Vállaljuk furnérozott, tömörfa bútorelemek, fronttal megegyező felületkezelését is.
- Pótrendelést és minden egyedi festést csak egy mintaajtó számunkra történő megküldése után vállalunk.
  - A felületkezelő anyagok „öregedés gátló”-t tartalmaznak, azonban az évek során az anyag sárgul, öregszik, így több éves rendelés kiegészítése során színeltérések lehetségesek.
  - A 293 mm magas és annál magasabb méretű fiókelőket „tele ajtó” mintával gyártjuk és üveges kivitelben is rendelhető, kivétel a Design-B, C, D típusú ajtók, ahol a 293 mm helyett, 335 mm a magasság.
- A 295 mm alatti egyedi méretek esetében a termék kivitelezése eltérhet a standard méretű terméktől,ezért ilyen esetben kérjük, egyeztessen velünk!
- Az élek élléccel élzárva.
- Figyelem! A marásvonalakon (a keret belső élein) az MDF látszódik, mely a felületkezelés után a furnéros résztől eltérő képet mutathat.
- Hordozóanyag: A keretszerkezet 18 mm-es két oldalon furnérozott MDF, a betét 6 mm-es két oldalon furnérozott MDF, ettől egyedi igény esetén sem áll módunkban eltérni.
- A korábbi táblázatban meg nem jelölt fafaj – szín kombinációk elkészítésére is van lehetőség egyedi egyeztetés alapján.

Fontosabb tudnivalók a Tömörfa frontokhoz

- Natúr ajtó rendelése esetén kérjük figyelni az egyértelmű jelölést: n – natúrlakkozott, Pn – pác nélkül. (FKn – felületkezelés nélkül alatt, mi a Pn – pác nélkülit értjük)
- Minden típus rendelhető szögletes sarokajtóként (üveges kivitelben is). tudnivalók, méretek megegyezőek a fóliázott frontoknál ismertetettel.
- Fa-Savaria típus rendelhető mosogató alatti kivitelben is. tudnivalók, méretek megegyezőek a fóliázott frontoknál ismertetettel.
- Üvegosztó léc rendelhető a frontokhoz. Üvegre utólagosab felragasztott, megmunkált, méretre vágott lécek.)
- Fűszerfiók előlap minden típushoz rendelhető.
- Festés, pácolás egyedi színben is lehetséges, melyhez felárat számolunk + a felületkezelő anyag ára beszerzési áron (ez utóbbi kivétel, ha azt a vevő juttatja el hozzánk).
- Vállaljuk furnérozott, tömörfa bútorelemek fronttal megegyező felületkezelését is.
- Pótrendelést és minden egyedi festést csak egy mintaajtó számunkra történő megküldése után vállalunk.
  - A felületkezelő anyagok „öregedés gátlót” tartalmaznak, azonban az évek során az anyag sárgul, öregszik, így több éves rendelés kiegészítés során színeltérések lehetségesek.
- A 293 mm magas és annál magasabb méretű fiókelőket „tele ajtó” mintával gyártjuk és üveges kivitelben is rendelhető.
- A 295 mm alatti egyedi méretek esetében a termék kivitelezése eltérhet a standard méretű terméktől, ezért ilyen esetben kérjük, egyeztessen velünk!
  - Az 1695 mm-nél magasabb frontoknál fix osztó(k) javasoltak. Alkalmazása helyét a megrendelő határozza meg. gyártható nélküle is, de ebben az esetben vetemedésre nem vállalunk garanciát
  - Hordozóanyag: 20 mm vastagságú tömörfa keret, több fafajból, a betét vastagsága típusonként változik, de anyaga tömörfa, kivétel a Fa-Cornice és a Fa-Binario, melyek furnérozott MDF betéttel készülnek. ezektől egyedi igény esetén sem áll módunkban eltérni.
  - A korábbi táblázatban meg nem jelölt fafaj – szín kombinációk elkészítésére is van lehetőség egyedi egyeztetés alapján.
- T081 LIGNO MANIGLIA I.: Csak maga a fogantyú profil, ami minden marásunkra rárakható utólag. A RADO maráshoz hasonló elven működik, de rendelésen jól láthatóan kell jelölni, mert azt az élt ahova a fogantyú kerül (szélességi méret) nem marjuk! A fogantyút magában is értékesítjük, a minimális szélességi méret, amire rátehető: 150mm! A ferde rész fix méretű, a közte lévő rész változik.
- T082 LIGNO MANIGLIA II.: Csak maga a fogantyú profil, ami minden marásunkra rárakható utólag. A RADO maráshoz hasonló elven működik, de rendelésen jól láthatóan kell jelölni, mert azt az élt ahova a fogantyú kerül (szélességi méret) nem marjuk! A fogantyút magában is értékesítjük, a minimális szélességi méret, amire rátehető: 180mm! A fogó rész fix méretű, a két oldala változik.

Termék leírása

Kemény és lágylombos faanyagból előállított, profilmart, keretszerkezetű, tömör lemezbetétes, vagy üvegezhető, „üveg falccal” ellátott ajtólapok illetve fiókelő. Keretszerkezet összeépítése un. „kontraprofilos” csapozással. Felületük igény szerinti, oldószeres pácolással, majd poliuretán alap és fedőlakkal kezelt.

Műszaki adatok

A keret 20 mm vtg. tömör profilmart faanyag, a lemezbetét 11 mm vagy 7 mm vtg. szélességtoldott és profilmart faanyag vagy 7 mm vtg. kétoldalt színfurnérozott MDF lap. Nedvességtartalma 8 ± 2 % - ra mesterséges szárítással beállított. Az alapanyag alapvetően O-I. osztályú kemény- és lágylombos fűrészáru illetve furnérozott betétek esetén I. osztályú késelt színfurnérral borított MDF.
A faanyag tulajdonságai megfelelnek az MSZ ISO 2299/1993 illetve MSZ 17301-2/1988 szabvány előírásainak. Lemezanyagok tulajdonságai megfelelnek az, MSZ 6793-1/1984, MSZ 6793-3/1984, MSZ 08-0590-1989 szabvány előírásainak.

A ragasztás vizes bázisú, vízálló diszperziós ragasztóval, a felületkezelés oldószeres lakkpáccal és poliuretán lakkokkal történik.

Felhasználási terület

Mindazon felhasználási helyekre és területekre, ahol az 1-2 táblázatban feltüntetett tulajdonságok megfelelnek, elsősorban konyhai, és lakószoba bútorok frontfelületére. Tartósan magas relatív páratartalmú (több mint 60 %) helyiségekben alkalmazásuk kerülendő.

Minőségi követelmények

A tömör bútoralkatrészek mindkét felületén előforduló, szemrevételezéssel megállapítható küllemi hibák megengedett mértékét az 1. táblázat, az egyéb tulajdonságokat, jellemzőket a 2. táblázat tartalmazza.

1. táblázat

Küllemi hiba	Felület	Hátoldal
Felületi karcolás	Nincs megengedve	Megengedett, alkatrészenként 1db max. 10 mm hosszúságú
Bevonó anyag réteget átütő karcolás	Nincs megengedve	Nincs megengedve
Felületi repedés	Nincs megengedve	Nincs megengedve
Benyomódás, kidudorodás	Megengedett, ajtónként 1 db max. 1x1 mm	Megengedett, ajtónként 1db max. 1x1 mm
Megmunkálási nyomok	Nincs megengedve	Nincs megengedve
Felületkezelés hibái (légbuborékok, kráteresedés, lakkmegfolyás, felválás)	Nincs megengedve	Nincs megengedve
Ép, egészséges göcs	Keretszerkezeten 10 mm átmérőig alkatrészenként 1 db Lemezbetéten 15 mm átmérőig Max. 2 db	Keretszerkezeten 10 mm átmérőig Alkatrészenként 1 db Lemezbetéten 15 mm átmérőig Max. 2 db
Tűgöcs	Megengedett	Megengedett
Repedés, bél, szárnyas göcs	Nem megengedett	Nem megengedett
Rovarrágás	Nem megengedett	Nem megengedett
Álgesztes, kékült, fülledt, gombával fertőzött faanyag	Nem megengedett	Nem megengedett
Rostfelválás, kiszakadás	Nincs megengedve	Max. 5 mm hosszban, tapaszolva megengedett

2. táblázat

Tulajdonság, jellemzők	Vizsgálati módszer	Követelmény
Az alkatrészek megengedett legnagyobb méret-, alak- és helyzettűrése	MSZ 8339-87	Főméretek tűrése ± 2,0 mm Részméretek tűrése: - alkatrész hosszméret esetén ± 1 mm - keresztmetszeti méretek esetén ± 0,5 mm Alkatrészek egyenességének, illetve egy-síkúságának tűrése: - lapszerkezet esetén 1,0 mm/m Szögeltérés tűrése: 1,0 mm/m
Vegyi hatásokkal szembeni ellenálló képes-	MSZ 9924	"K" - közepes ellenállású
Hőállósági fokozat	MSZ 9926	"K" - közepes ellenállású
Mechanikai igénybevételekkel szembeni ellenálló képesség	MSZ 9928	"E" - különleges ellenállású
Klímaállósági fokozat	MSZ 9930	"K" - közepes ellenállású
Bútor élek ellenállósági fokozata	MSZ 8367	"K" - közepes ellenállású

Csomagolás

Alkatrészenként külön-külön műanyag fóliába, majd gyűjtőcsomagolásba raklapon műanyag fóliába.
A csomagolás megbontása után a maradék csomagot vissza kell zárni, hogy elkerüljük a lapok szennyeződését.
Az alkatrészeket egymáson csúsztatni TILOS!

Tárolás

Fedett, időjárástól védett helyen tárolható.
Por és nedvesség, közvetlen napsugárzás ellen a terméket védeni kell!

Tisztítás

A felület tisztítása enyhén mosószeres vízzel és puha ruhával végezhető el. A felületek tisztítására maró anyag, vagy por alakú tisztítószereket használni nem szabad!

Egyéb

FIGYELEM! A fa, mint természetes alapanyag, szöveti jellemzőiből adódó szín- és rajzolatbeli inhomogenitását a felületkezelés csak tompítani tudja, így az egyes megrendelések, ajtólapok, alkatrészek rajzolatában eltérések, színében árnyalatnyi különbségek lehetségesek (akác esetében ez az eltérés akár több árnyalatnyi is lehet).
A frontelemek felületének színe az idő múlásával változik („öregedési” folyamatok játszódnak le, elsősorban a különböző fényforrások UV tartománya, másodsorban a levegő oxigéntartalma miatt), ezért az egyes megrendelések egymáshoz, illetve a színmintákhoz viszonyított színében eltérések tapasztalhatók.
Vegyes szerkezetű (tömörfa, furnérozott betéttel) ajtólapoknál a keret és a betét között a fa, mint alapanyag, eltérő megmunkálásából adódóan (gyalult ill. hasított felület, rostátvágási sajátosságok stb.) eltérések tapasztalhatók a rajzolat és a szín tekintetében egyaránt.
Tartósan alacsony relatív páratartalmú (40 - 35% alatti relatív páratartalom) helyiségekben (pl. téli időszakban, központi fűtéses helyiségek) a keretszerkezet és lemezbetét csatlakozásánál színeltérés, az ajtólap élén a függőleges és vízszintes keretdarabok csatlakozásánál tizedmilliméter nagyságrendű szinteltérés tapasztalható.

CSERCSICS FAIPARI KFT	**FURNÉROZOTT MDF FRONTELEM MŰSZAKI ADATLAP** Azonosító: CsMA-05

Termék leírása

Színfurnérozott MDF lapanyagból előállított, profilmart, keretszerkezetű, tömör lemezbetétes, vagy üvegezhető, „üveg falccal” ellátott ajtólapok illetve fiókelő. Keretszerkezet összeépítése un. „kontraprofilos” csapozással. Felületük igény szerinti, oldószeres pácolással, majd poliuretán alap és fedőlakkal kezelt.

Műszaki adatok

A keret 20 mm vtg. színfurnérozott MDF lap, a lemezbetét 4 mm vtg. 11 mm vtg., különféle kialakítású rátéttel díszítve, vagy 7 mm vtg., díszítés nélküli színfurnérozott MDF lap. A lemezanyagok borítása I. o. késelt színfurnérral, A/B minőségben. Tulajdonságai megfelelnek az MSZ EN 316 illetve EN 622, MSZ 6793-1/1984, MSZ 6793-3/1984, MSZ 08-0590-1989 szabvány előírásainak.

A ragasztás vizes bázisú vízálló diszperziós ragasztóval, a felületkezelés oldószeres lakkpáccal és poliuretán lakkokkal történik.

Minőségi követelmények

A furnérozott bútoralkatrészek mindkét felületén előforduló, szemrevételezéssel megállapítható küllemi hibák megengedett mértékét az 1. táblázat, az egyéb tulajdonságokat, jellemzőket a 2. táblázat tartalmazza.

1. táblázat

Küllemi hiba	**Felület**	**Hátoldal**
Felületi karcolás	Nincs megengedve	Megengedett, alkatrészenként 1db max. 10 mm hosszúságú
Bevonó anyag réteget átütő karcolás	Nincs megengedve	Nincs megengedve
Felületi repedés	Nincs megengedve	Nincs megengedve
Benyomódás, kidudorodás	Megengedett, ajtónként 1 db max. 1x1 mm	Megengedett, ajtónként 1db max. 1x1 mm
Megmunkálási nyomok	Nincs megengedve	Nincs megengedve
Felületkezelés hibái (légbuborékok, kráteresedés, lakkmegfolyás, felválás)	Nincs megengedve	Nincs megengedve
Rostfelválás, kiszakadás	Nincs megengedve	Max. 5 mm hosszban, tapaszolva megengedett

2. táblázat

Tulajdonság, jellemzők	**Vizsgálati módszer**	**Követelmény**
Az alkatrészek megengedett legnagyobb méret-, alak- és helyzettűrése	MSZ 8339-87	Főméretek tűrése ± 2,0 mm Részméretek tűrése: - alkatrész hosszméret esetén ± 1 mm - keresztmetszeti méretek esetén ± 0,5 mm Alkatrészek egyenességének, illetve egysíkúságának tűrése: - lapszerkezet esetén 1,0 mm/m Szögeltérés tűrése: 1,0 mm/m
Vegyi hatásokkal szembeni ellenálló képes-	MSZ 9924	"K" - közepes ellenállású
Hőállósági fokozat	MSZ 9926	"K" - közepes ellenállású
Mechanikai igénybevételekkel szembeni Ellenálló képesség	MSZ 9928	"E" - különleges ellenállású

Klímaállósági fokozat	MSZ 9930	"K" - közepes ellenállású
Bútor élek ellenállósági fokozata	MSZ 8367	"K" - közepes ellenállású

Felhasználási terület

Mindazon felhasználási helyekre és területekre, ahol az 1-2 táblázatban feltüntetett tulajdonságok megfelelnek, elsősorban konyhai, és lakószoba bútorok frontfelületére. Tartósan magas relatív páratartalmú (több mint 60 %) helyiségekben alkalmazásuk kerülendő.

Csomagolás

Alkatrészenként külön-külön műanyag fóliába, majd gyűjtőcsomagolásban, raklapon műanyag fóliába.
A csomagolás megbontása után a maradék csomagot vissza kell zárni, hogy elkerüljük a lapok szennyeződését.
Az alkatrészeket egymáson csúsztatni TILOS!

Tárolás

Fedett, időjárástól védett helyen tárolható.
Por és nedvesség, közvetlen napsugárzás ellen a terméket védeni kell!

Tisztítás

A felület tisztítása enyhén mosószeres vízzel és puha ruhával végezhető el. A felületek tisztítására maró anyag, vagy por alakú tisztítószereket használni nem szabad!

Egyéb

FIGYELEM. A fa, mint természetes alapanyag, szöveti jellemzőiből adódó szín- és rajzolatbeli inhomogenitását a felületkezelés csak tompítani tudja, így az egyes megrendelések, ajtólapok, alkatrészek rajzolatában eltérések, színében árnyalatnyi különbségek lehetségesek.
A frontelemek felületének színe az idő múlásával változik („öregedési” folyamatok játszódnak le, elsősorban a különböző fényforrások UV tartománya, másodsorban a levegő oxigéntartalma miatt), ezért az egyes megrendelések egymáshoz, illetve a színmintákhoz viszonyított színében eltérések mutatkoznak. Ez a jelenség cseresznye és éger furnéros frontelemeknél, az átlagosnál nagyobb mértékben tapasztalható.

AJTÓBETÉT MÉRETRE VÁGVA

Érvényes: 2021.02.22-től

AJTÓBETÉT ÜVEGEK

FLOAT	4600 Ft/m2
SAVMART FEHÉR	11144 Ft/m2
SAVMART KÉK	18202 Ft/m2
SAVMART ZÖLD	15602 Ft/m2
BASAK SAVMART	14859 Ft/m2
KILIM SAVMART	17640 Ft/m2
FEHÉR GRÍZ	7560 Ft/m2
MASTERCARRE	15120 Ft/m2
PUNTO SAVMART	14859 Ft/m2
SANTUK SAVMART	14859 Ft/m2
SCREEN	8064 Ft/m2
TÜKÖR	14790 Ft/m2

CSERCSICS FAIPARI KFT

ÜVEGMÉRET SZÁMOLÁSHOZ

Falcolt üveges ajtótípusaink, üveg vagy egyéb betétek méreteinek kiszámításához

Kód	Minta	Magasságból kivonandó (mm)	Szélességből kivonandó (mm)
M011	BELLO	108	108
M012	BELLO CLASSIC	120	120
M021	SERIE	120	120
M031	PRIZMA	108	108
M041	SUPERBO-A	108	108
M042	SUPERBO-B	108	108
M043	SUPERBO A EASY	90	90
M044	SUPERBO A CLASSIC	120	120
M051	SAPONE	120	120
M052	SAPONE-L	120	120
M053	SAPONE-U	120	120
M061	FIORE-A	120	120
M062	FIORE-B	120	120
M071	PUNTO	120	120
M072	PUNTO CLASSIC	120	120
M081	FIUME	120	120
M091	RIGATO	120	120
M101	LINEA	120	120
M111	SCALA	120	120
M131	ORLO	120	120
M132	ORLO II	130	130
M133	RETRO-A	Magasság mindig fix 245mm	130
M134	RETRO-B	Magasság mindig fix 250mm	126
M135	RETRO-C	120	120
M141	TENDA	108	108
M151	FINESTRA	108	108
M181	CORDONE	120	120
M191	MANIGLIA-L	120	120
M192	MANIGLIA-U	120	120
M193	MANIGLIA-S	120	120
M194	MANIGLIA-C	190	120
M201	CANTO	120	120
M211	SACRO	120	120
M231	PIRAMIDE	120	120
M241	REDŐS	120	120
M251	IRIS	117	179
M281	CUBICO TÖLGY	120	120
M282	CUBICO DIÓ	120	120
M341	ITALI	120	120
M342	ITALI CLASSIC	120	120
M411	TOWER	220	160
M413	TOWER EASY	90	90
M414	TOWER INVERSE	120	120
M415	TOWER MODERN-A	120	120
M416	TOWER MODERN-B	120	120
M417	TOWER NÓRA	220	160
M418	TOWER PIRAMIDE	220	160
M421	ISEUM	170	170
M431	VIOLA	108	108
M441	FUTURO	120	120
M461	CHEESE	120	120
M471	GLASS-1	120	120
M481	GLASS-2	120	120

Kód	Minta	Magasságból kivonandó (mm)	Szélességből kivonandó (mm)
M501	FORTUNA	108	108
M502	FORTUNA CLASSIC	120	120
M511	ZEBRANO	120	120
M531	GAVOTTA	108	108
M541	BRANDO	120	120
M551	FANDANGO	90	90
M561	MELBA	120	120
M601	PAVONE	146	126
M642	LIA-MODERNO II.	126	126
M652	LIA-RUSZTIK II.	126	126
M661	LINY	120	120
M671	DUPLEX	120	120
M681	SWEDISH	120	120
M682	SWEDISH-B	120	120
M711	TACCOLA	155	120
M751	GROSSO	151	120
M761	ANDARE	190	120
M771	RADO	190	120
M801	RAINY	120	120
M811	BUTTONS	120	120
M821	TAPPANCS	120	120
M841	CHAOS	120	120
M851	RADIAL	120	120
M861	OCEAN	120	120
M871	CINTIA	120	120
M901	TWICE	188	118
M931	STAGE	120	120
M951	GARAGE	120	120
M971	FOLK	120	120
M981	GREECE	120	120
M982	GREECE-B	120	120
M991	KÖRBEMART	120	120

Üvegbefogató gumis megoldás esetén a fenti méreteken felül még plusz 4 mm-t le kell vonni a magasságból és a szélességből is!

Üvegbefogó gumi nem alkalmazható a profil vékonysága miatt az alábbi marásoknál: Bello Classic, Itali Classic, Fortuna Classic, Orlo II., Retro-A, Canto, Melba, Lia-Moderno II., Lia-Rusztik II., Lia-Moderno III., Lia-Rusztik III.

Üveges változatban nem kérhető fóliázott frontok: M221 Intarsio tölgy, M222 Intarsio dió, M291 Decowood tölgy, M292 Decowood dió, M331 Decomaniglia tölgy, M332 Decomaniglia dió

Furnérozott ajtók betétméret számolása: Design A, B, C ajtóknál M - 172mm és Sz - 172mm, Design D ajtónál M - 147mm és Sz - 172mm.
Tömörfa frontoknál egységesen M - 108mm és Sz - 108mm.
T091 SERRANDA típus nem kérhető üvegesben!

Gyártási határidők

1.	**SOS program**					**5 munkanap**
2.	**Bérfóliázás**					**5 munkanap**
3.	**Hagyományos frontok melyekhez nem kell asztalos munka**					**5 munkanap**
	M011 BELLO	M081 FIUME	M193 MANIGLIA-S	M531 GAVOTTA		
	M012 BELLO CL ASSIC	M091 RIGATO	M194 MANIGLIA-C	M541 BRANDO		
	M021 SERIE	M101 LINEA	M201 CANTO	M551 FANDANGO		
	M031 PRIZMA	M111 SCALA	M231 PIRAMIDE	M661 LINY		
	M041 SUPERBO-A	M131 ORLO	M241 REDŐS	M671 DUPLEX		
	M042 SUPERBO-B	M132 ORLO II	M251 IRIS	M681 SWEDISH		
	M043 SUPERBO-A EASY	M133 RETRO-A	M341 ITALI	M682 SWEDISH-B		
	M044 SUPERBO-A CLASSIC	M134 RETRO-B	M342 ITALI CL ASSIC	M761 ANDARE		
	M051 SAPONE	M135 RETRO-C	M413 TOWER EASY	M811 BUTTONS		
	M052 SAPONE-L	M141 TENDA	M421 ISEUM	M871 CINTIA		
	M053 SAPONE-U	M151 FINESTRA	M431 VIOLA	M971 FOLK		
	M061 FIORE-A	M181 CORDONE	M441 FUTURO	M981 GREECE		
	M062 FIORE-B	M191 MANIGLIA-L	M501 FORTUNA	M982 GREECE-B		
	M071 PUNTO	M192 MANIGLIA-U	M502 FORTUNA CL ASSIC	M991 KÖRBEMART		
5.	**Frontok amik programozást igényelnek**					**8 munkanap**
	M601 PAVONE	M642 LIA-MODERNO II.	M652 LIA-RUSZTIK II.			
6.	**Asztalos munkát is igénylő frontok**					**8 munkanap**
	M221 INTARSIO TÖLGY	M411 TOWER	M417 TOWER NÓRA		**Pánthelyfúrással rendelt frontok**	
	M222 INTARSIO DIÓ	M414 TOWER INVERSE	M771 RADO			
	M281 CUBICO TÖLGY	M415 TOWER MODERN-A	M901 TWICE		**Tömörfa fogantyúprofilos frontok**	
	M282 CUBICO DIÓ	M416 TOWER MODERN-B				
7.	**Antikolt nem íves elemek**					**13 munkanap**
8.	**Domború és homorú frontokat tartalmazó rendelések**					**17 munkanap**
9.	**Bármely típusú ajtó üvegezéssel**					**17 munkanap**
11.	**Tömörfa és Furnéros frontok, valamint: M292 DECOWOOD, M331 DECOMANIGLIA, T091 SERRANDA**					**25 munkanap**
12.	**„Plexis" (akril) Uni ajtók**					**12 munkanap**
13.	**„Plexis" (akril) mintás, egyedi ajtók**					**15 munkanap**
14.	**Elszívó kürtők**					**17 munkanap**
15.	**Festett ajtók (selyemfény)**					**20 munkanap**
	Festett ajtók (szupermatt)					**22 munkanap**
	Festett ajtók (magasfény)					**25 munkanap**
+	**Egyedi marás és egyéb egyedi műveletek** (Az egyedi plusz idő az alapidőhöz képest értendő. egyedi méretre nem vonatkozik)					**+3 munkanap**

Jelölt frontok rajzot igényelnek. Határidő a rajz beérkezésétől számítandó!

A feltüntetett munkanapok számát a kiszállítás idejével meg kell növelni! Egyedi eseteknél a gyártási idő többszöröződhet!

CSERCSICS FAIPARI KFT	Lapszabászati gyártási határidők			
	Szabászat + Élzárás			Szabászat + Élzárás + Egyéb megmunkálás(ok) (marás, fúrás, szögvágás, duplungolás, stb.)
	SOS	48ó	Normál	
Hozott anyag	24 órán belül	48 órán belül	72 órán belül (csak élzárás esetén) /	10 munkanap
Raktári anyagok (RMN): laminált lapok, magasfényű lapok, forgácslap, MDF, rétegeltlemez, farostlemez, akril, stb.	24 órán belül	48 órán belül	5 munkanap	10 munkanap
Raktári munkalapok (MN)	24 órán belül	48 órán belül	5 munkanap	10 munkanap
Nem raktári lapanyagok	---	---	10-15 munkanap	20 munkanap
Nem raktári munkalapok (Forest)	---	---	10 munkanap (vágás esetén) 15 munkanap (élzárás esetén)	20 munkanap
Nem raktári munkalapok (egyéb)	---	---	10-15 munkanap	20 munkanap

Az aktuális rendelésállományunk, géphibák, valamint a rendelés leadási dátuma, vagy az ajánlat elfogadási dátuma némileg módosíthatják a fenti határidőket!

A határidők a leadás napját követő első munkanaptól értendőek!

A megadott munkanapok összesen értendőek, azok nem adódnak össze!

A fenti határidők a gyártáshoz szükséges munkanapok számát mutatják, a szállítás napjának számítása: leadás dátum + a fenti megfelelő gyártási nap + 2 munkanap

ELSZÍVÓ KÜRTŐK

Érvényes: 2021.02.22-től

Kürtő Palástok

Megnevezés	Cikkszám	Listaár(nettó)
KÜRTŐ E/60/1	14245	31 300 Ft
KÜRTŐ E/90/1	14246	33 900 Ft
KÜRTŐ I/60/1	15028	33 900 Ft
KÜRTŐ I/90/1	14247	40 700 Ft
KÜRTŐ I/90/2	15027	40 700 Ft
KÜRTŐ SAROK/90/1	15029	40 700 Ft

Kürtő Díszlécek MDF

Megnevezés	Fóliázott		Antikolt		Fólia nélkül	
	Cikkszám	Listaár (Nettó)	Cikkszám	Listaár (Nettó)	Cikkszám	Listaár (Nettó)
DÍSZLÉC M/60/1	14309	13 100 Ft	14350	14 800 Ft	22702	8 400 Ft
DÍSZLÉC M/60/2	15030	13 100 Ft	15031	14 800 Ft	22703	8 400 Ft
DÍSZLÉC M/60/3	15036	13 100 Ft	15037	14 800 Ft	22704	8 400 Ft
DÍSZLÉC M/90/1	14310	14 800 Ft	14351	16 400 Ft	22705	9 400 Ft
DÍSZLÉC M/90/2	15032	14 800 Ft	15034	16 400 Ft	22706	9 400 Ft
DÍSZLÉC M/90/3	15033	14 800 Ft	15035	16 400 Ft	22707	9 400 Ft

Kürtő Díszlécek Tömörfa

Megnevezés	Pácolt		Antikolt		Pác nélkül	
	Cikkszám	Listaár (Nettó)	Cikkszám	Listaár (Nettó)	Cikkszám	Listaár (Nettó)
DÍSZLÉC T/60/1	14307	19 400 Ft	14352	21 000 Ft	22708	16 700 Ft
DÍSZLÉC T/60/2	15038	19 400 Ft	15040	21 000 Ft	22709	16 700 Ft
DÍSZLÉC T/60/3	15039	19 400 Ft	15041	21 000 Ft	22710	16 700 Ft
DÍSZLÉC T/60/7	16923	19 400 Ft			22711	16 700 Ft
DÍSZLÉC T/90/1	14308	20 200 Ft	14353	22 400 Ft	22712	17 800 Ft
DÍSZLÉC T/90/2	15042	20 200 Ft	15045	22 400 Ft	22713	17 800 Ft
DÍSZLÉC T/90/3	15043	20 200 Ft	15046	22 400 Ft	22714	17 800 Ft
DÍSZLÉC T/90/4	15044	20 200 Ft			22715	17 800 Ft
DÍSZLÉC T/90/5	16919	20 200 Ft	16922	22 400 Ft	22716	17 800 Ft
DÍSZLÉC T/90/6	16920	20 200 Ft			22717	17 800 Ft
DÍSZLÉC T/90/7	16921	20 200 Ft			22718	17 800 Ft

M – fóliázott léc

T – fából készült léc

A **60** illetve **90**-es szám a kürtő szélességi méretét jelenti.

Az utána következő 1, 2, 3 stb. szám típusazonosító.

E – egyenes vonalvezetésű

I – íves vonalvezetésű kürtő.

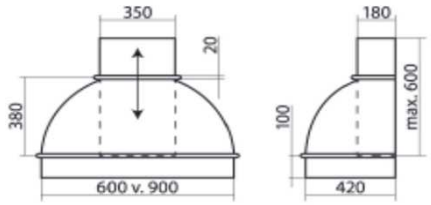

A megrendeléseknél a fenti azonosítókat kérjük használni. Bármely kürtő bármely díszléccel kérhető.

A díszlécek **éger**, **tölgy** és **bükk** fafajokból, valamint **fóliázott MDF**- ből rendelhetőek!

A megadott kürtőméretek díszléccel együtt értendőek. Kérésre, egyeztetés alapján a kürtők egyedi méretben is legyárthatóak (a 60- as és 90-es méret közötti tartományban).

A kürtők, a palást és a díszlécek is kérhetőek felületkezelés nélkül.

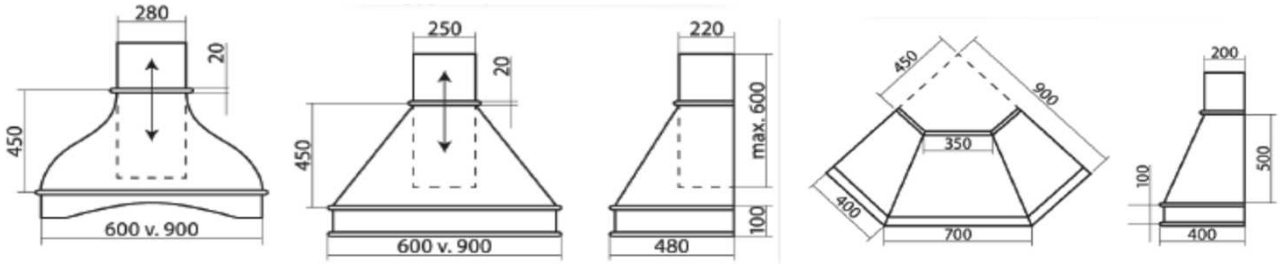

Munkadíjak (nettó Ft)

Lapszabászat:

Élzárás normál (nem vízálló):		150 ,-/fm	+anyagköltség
(papír élfólia, műanyag élfólia-élléc, élfurnér, fa élléc)			
Élzárás hozott anyagból:		265 ,-/fm	+anyagköltség
Vágásdíj :		150 ,-/fm	
	vagy	538 ,-/m2	
Egyéb kézi alakítás:		7200 ,-/óra	
(marás, szögbevágás, stb.)			
Marás CNC marógéppel		20500 ,-/óra	
Pánthelyfúrás:		96 ,-/db	
Duplungolás:		2200 ,-/db	+anyagköltség
plusz ragasztó:	kétoldalas:	142 ,-/m2	
	vagy PU:	329 ,-/m2	
Ajtóbetét behelyezés (üveg, rács)			
Műanyag üvegbeszorítóval:		1142 ,-/db	
Üvegrögzítő gumival:		1710 ,-/db	
Visszavágás, Frontvágás		425 ,-/DB	
Szögvágás		909 ,-/DB	
Szögvágás élzárása		709 ,-/DB	
Hátfal nútolás vagy falcolás		286 ,-/DB	
Íves marás 1 ív esetén (CNC)		2850 ,-/DB	
Íves marás több ív esetén (CNC)		7080 ,-/DB	
Íves élzárás ABS élfóliával (0,4)		1710 ,-/DB	
Íves élzárás ABS élléccel (2)		2270 ,-/DB	
UKW fogantyúzás		570 ,-/DB	+ fogantyú
Munkalap kivágás		4540 ,-/DB	
Munkalap összemarás		5450 ,-/DB	+ vasalat
Összefúrás, lapraszerelés		2850 ,-/M2	
Bútor összeállítás		7200 ,-/ÓRA	

Felületkezelés:

Bérpácolás 1 oldalas:	11500 ,-/m2
Bérpácolás 2 oldalas:	20000 ,-/m2
Olajozás 1 rétegű 1 oldalas:	2200 ,-/m2
Olajozás 1 rétegű 2 oldalas:	4000 ,-/m2
Olajozás 2 rétegű 1 oldalas:	4200 ,-/m2
Olajozás 2 rétegű 2 oldalas:	7800 ,-/m2
Pácolás, lakkozás, antikolás 1 o.:	15000 ,-/m2
Pácolás, lakkozás, antikolás 2 o.:	26000 ,-/m2

Egyéb:

Bútor Látványtervezés	15000 ,-/db
Plexis ajtó polírozás:	650 ,-/m2
Bérkontaktcsiszolás:	22500 ,-/óra
CNC egyedi programozás	20500 ,-/óra
PVC fólia vágás	3500 ,-/db

"3D" MDF AJTÓFRONT MEGRENDELŐLAP

Megrendelő neve:	CSERCSICS FAIPARI KFT 9791 Torony, Felsőőri u.- Ipartelep u 3. Tel: 94-540-650 Fax: 94-540-651 Üzlet tel: 94-540-655 e-mail: csercsics@csercsics.hu www.csercsics.hu
Hivatkozási szám:	
Számlázási cím:	**Megrendelés sorszáma:**
Szállítási cím:	

		Dátum	Törzssz.	Aláírás
Tel-fax:	Marást végző :			
Megrendelés dátuma:	Csiszolást végző :			
Ajtófront típusa:	Összekészítést végző :			
	Ragasztó felhordó :			
Ajtófront színe:	Fóliázást végző :			
	Csomagoló :			

db	Rendelt **széria** méret magasság	szélesség	db	Rendelt **széria** méret magasság	szélesség	
TELE AJTÓK						
				Összesen:		
ÜVEGES AJTÓK						
				Összesen:		

ÖSSZESÍTÉS

tele:

üveges:

párkányléc:

fénycsőtak.:

szerelőléc:

Adatrögzítő:…………………..

Másolat:

Kiteljesítés:

Feljegyzések:

Szlev. Sz.:…….…………..

Szla. Sz.:…………………..

Utánvét sz.:…………………

Utánvét ö.:…………………..

Csomagszám:……………db

Csomagsúly:……………kg

	mennyiség (szál)	Szín
Párkányléc:		
Fénycsőtakaróléc:		
Szerelőléc:		

………………………………………

megrendelő aláírása

A dupla kerettel jelölt részt, a megrendelő tölti ki !

Megrendelések lemondását, módosítását csak *egy* napon belül írásban tudunk elfogadni !

FESTETT AJTÓFRONT MEGRENDELŐLAP

Megrendelő neve:	CSERCSICS FAIPARI KFT 9791 Torony, Felsőőri u.- Ipartelep u 3. Tel: 94-540-650 Fax: 94-540-651 Üzlet tel: 94-540-655 e-mail: csercsics@csercsics.hu www.csercsics.hu
Hivatkozási szám:	**Megrendelés sorszáma:**
Számlázási cím:	**Felületi fényesség**
Szállítási cím:	**Szupermatt** □ | **Selyemfényű** □ | **Magasfényű** □

Tel-fax:		Dátum	Törzssz.	Aláírás
Megrendelés dátuma:	Marást végző :			
Ajtófront típusa:	Összekészítést végző :			
Egyoldalas □ | |	Csiszolást végző :			
Ajtófront színe: (RAL, NCS)	Festő:			
	Ellenőr, csomagoló:			

db	Rendelt **széria** méret magasság	szélesség	db	Rendelt **széria** méret magasság	szélesség	
TELE AJTÓK						
				Összesen:		
ÜVEGES AJTÓK						
				Összesen:		

ÖSSZESÍTÉS

tele:

üveges:

párkányléc:

fénycsőtak.:

szerelőléc:

Adatrögzítő:………………….

Másolat:

Kiteljesítés:

Feljegyzések:

Szlev. Sz.:…….……………..

Szla. Sz.:…………………..

Utánvét sz.:…………………

Utánvét ö.:…………………..

Csomagszám:……………db

Csomagsúly:……………kg

	mennyiség (szál)	Szín
Párkányléc:		
Fénycsőtakaróléc:		
Szerelőléc:		

………………………………………

megrendelő aláírása

A dupla kerettel jelölt részt, a megrendelő tölti ki !

Megrendelések lemondását, módosítását csak *egy* napon belül írásban tudunk elfogadni !

"PLEXIS" AJTÓFRONT MEGRENDELŐLAP

Megrendelő neve:	CSERCSICS FAIPARI KFT 9791 Torony, Felsőőri u.- Ipartelep u 3. Tel: 94-540-650 Fax: 94-540-651 Üzlet tel: 94-540-655 e-mail: csercsics@csercsics.hu www.csercsics.hu
Hivatkozási szám:	
Számlázási cím:	**Megrendelés sorszáma:**
Szállítási cím:	
Tel-fax:	
Megrendelés dátuma:	
Ajtófront típusa* / Ajtófront színe*	**Vastagság*:**

Minta típusa*:		
Minta neve, színe		
Élzárás*	Típusa	
	Színe	

A vastagság minden esetben a plexivel együtt értendő!

db	Rendelt méret magasság	Rendelt méret szélesség	Megjegyzés	
TELE AJTÓK				
			Összesen:	

ÖSSZESÍTÉS

Rendelt m²:

Folyamatok	Dátum	Aláírás
Festés		
Ragasztás		
Vágás		
Élzárás		
Fúrás, marás		
Ellenőrzés		
Csomagol.		

Adatrögzítő:……

Másolat:

Kiteljesítés:

Feljegyzések:

Szlev. Sz.:……..

Szla. Sz.:……..

Utánvét sz.:……

Utánvét ö.:……..

Csomagszám:……db

Csomagsúly:……kg

Megjegyzés:
A *-al jelölt rész kitöltendő vagy jelölendő!
A beírt méret a végleges ajtóméret!
Szekrényrajzot kérjük csatolni, kivétel natur UNI színek!

……

megrendelő aláírása

A dupla kerettel jelölt részt, a megrendelő tölti ki !

Megrendelések lemondását, módosítását csak *egy* napon belül írásban tudunk elfogadni !

TOMORFA ES FURNEROS AJTOFRONT MEGRENDELOLAP

Megrendelő neve:	CSERCSICS FAIPARI KFT 9791 Torony, Felsőőri u.- Ipartelep u. 3. Tel:94-540-650 Fax:94-540-651 Üzlet tel:94-540-655 e-mail: csercsics@csercsics.hu www.csercsics.hu
Hivatkozási szám:	
Számlázási cím:	**Megrendelés sorszáma:**
Szállítási cím:	
Tel-fax	Gyártáskísérő táblázat a hátoldalon!
Megrendelés dátuma:	
Ajtófront típusa	
Ajtófront színe	

db	Rendelt **széria** méret magasság	szélesség	Rendelt **egyedi** méret magasság	szélesség	Rendelt m2 **széria** méret	Rendelt m2 **egyedi** méret
TELE AJTÓK						
Összesen:						
ÜVEGES AJTÓK						
Összesen:						

ÖSSZESÍTÉS

széria:

széria üv.:

egyedi:

egyedi üv.:

párkányléc:

fénycsőtak.:

Adatrögzítő:………………….

Másolat:

Kiteljesítés:

Feljegyzések:

Szlev. Sz.:………………..

Szla. Sz.:…………………..

Utánvét sz.:…………………

Utánvét ö.:…………………..

Csomagszám:……………db

Csomagsúly:……………kg

	mennyiség (szál)	Szín
Párkányléc:		
Fénycsőtakaróléc:		
Szerelőléc:		

………………………………………

megrendelő aláírása

A dupla kerettel jelölt részt, a megrendelő tölti ki !

Megrendelések lemondását, módosítását csak *egy* napon belül írásban tudunk elfogadni !

LAPSZABÁSZATI MEGRENDELŐLAP

Csercsics Faipari KFT.
9791 Torony, Felsőőri u.- Ipartelep u. 3.
Tel: 94/540-650, Fax: 94/540-651, Üzlet tel: 94/540-655
e-mail: csercsics@csercsics.hu, uzlet@csercsics.hu
web: www.csercsics.hu, www.facebook.com/Csercsicsfaipar

CSERCSICS FAIPARI KFT

Esedékesség:	**Gyártási kategória**	
Munkanap	**5**	
	10	
	15	

Megrendelő neve:
Hivatkozási megjegyzése

Megrendelés sorszáma:

Számlázási cím:

Tel-fax:

Megrendelés dátuma:

Rendelhető egyéb megmunkálások	
Visszavágás (frontvágás) : **VV**	Íves marás (bonyolult): **ÍMB**
Szögvágás: **SZ**	Íves marás élzárása (0,4): **ÍÉ**
Szögvágás élzárása: **SZÉ**	Íves marás élzárása (2): **ÍÉ2**
Hátfal marás (nút): **N**	UKW fogantyúzás: **UKW**
Hátfal marás (falc): **F**	Munkalap kivágás (mos., főzől.): **MK**
Pánthelyfúrás: **P**	Munkalap összemarás: **MM**
Duplungolás (ragasztva): **DR**	Összefúrás: **ÖF**
Duplungolás (csavarozva): **DCS**	Összeszerelés: **ÖÁ**
Íves marás (egyszerű): **ÍME**	Egyéb megmunkálás: **EM**
Egy alkatrészen több megmunkálás is rendelhető!	

Raklap sz.

Szerelvény

Megnevezés	db

Élzárás típusok (0-8): (magasság=szálirány)

1	2	3	4	5	6	7	8	0

Színazonos élzárás: igen ☐ nem ☐

Szín				**Eltérő élzárás színe:**			Megmun-kálás
	Magas-ság	Széles-ség	db	0,4 - 0,6 mm	1 - 1,3 mm	2 mm	jelölendő
1.							
2.							
3.							
4.							
5.							
6.							
7.							
8.							
9.							
10.							
11.							
12.							
13.							
14.							
15.							
16.							

Színazonos élzárás: igen ☐ nem ☐

Szín				**Eltérő élzárás színe:**			Megmun-kálás
	Magas-ság	Széles-ség	db	0,4 - 0,6 mm	1 - 1,3 mm	2 mm	jelölendő
17.							
18.							
19.							
20.							
21.							
22.							
23.							
24.							
25.							
26.							
27.							
28.							
29.							
30.							
31.							
32.							

Egyéb			
1.			
2.			
3.			
4.			
5.			
6.			
7.			
8.			
9.			
10.			
11.			
12.			
13.			
14.			
15.			
16.			

Munkalap	**Vastag-sága**	

Szín					
	Magas-ság	Széles-ség	db	Élzárás	Megmun-kálás
Élzárás típusa: dekopon (D) ☐ vagy ABS ☐					
1.					
2.					
3.					
4.					
5.					
6.					

Egész rendelendő munkalap(ok) száma:		**db.**

Dekopon	db	Szélesség

Rajz, megjegyzés a hátoldalon (jelölendő)	

Rendelt munkafolyamatok (eladó tölti ki)

Szabászat	**Élzárás**	**Szögvágás**	**Hátfal**	**Munkalap**	**Duplungolás**	**Marás - fúrás**	**Maradékot bekészíteni!**

Megrendelésekre és vevő tulajdonát képező maradékra, 17. naptári naptól tárolási díjat számítunk fel, max. 30 nap időtartamra. Az addig el nem vitt áru felett a vevő a tulajdonosi jogát elveszíti.
Kérjük a megrendelőlapot olvashatóan, MILIMÉTERBEN kitölteni! (magasság=szálirány)
ABS élzárás esetén az értéket az élzáróval együtt kell feltüntetni! (=kész méret)

megrendelő aláírása

LAPSZABÁSZATI MEGRENDELŐLAP

Csercsics Faipari KFT.
9791 Torony, Felsőőri u.- Ipartelep u. 3.
Tel: 94/540-650, Fax: 94/540-651, Üzlet tel: 94/540-655
e-mail: csercsics@csercsics.hu, uzlet@csercsics.hu
web: www.csercsics.hu, www.facebook.com/Csercsicsfaipar

CSERCSICS FAIPARI KFT

Esedékesség:	**Gyártási kategória**
	SOS

Megrendelő neve:
Hivatkozási megjegyzése

Megrendelés sorszáma:

Számlázási cím:

Tel-fax:

Megrendelés dátuma:

Csak raktári (RMN és RM) anyagok rendelhetőek megmunkálás nélkül! Max. 1,5m2-ig!

Raklap sz.

Szerelvény

Megnevezés	db

Élzárás típusok (0-8): (magasság=szálirány)

1	2	3	4	5	6	7	8	0

Színazonos élzárás: igen ☐ nem ☐

Szín				**Eltérő élzárás színe:**			Megmun-kálás
	Magas-ság	Szélés-ség	db	0,4 - 0,6 mm	1 - 1,3 mm	2 mm	jelölendő
1.							**Nem kérhető!**
2.							
3.							
4.							
5.							
6.							
7.							
8.							
9.							
10.							
11.							
12.							
13.							
14.							
15.							
16.							

Színazonos élzárás: igen ☐ nem ☐

Szín				**Eltérő élzárás színe:**			Megmun-kálás
	Magas-ság	Szélés-ség	db	0,4 - 0,6 mm	1 - 1,3 mm	2 mm	jelölendő
17.							**Nem kérhető!**
18.							
19.							
20.							
21.							
22.							
23.							
24.							
25.							
26.							
27.							
28.							
29.							
30.							
31.							
32.							

Egyéb			
	Magas-ság	Szélés-ség	db
1.			
2.			
3.			
4.			
5.			
6.			
7.			
8.			
9.			
10.			
11.			
12.			
13.			
14.			
15.			
16.			

Munkalap	**Vastag-sága**	
Szín		

	Magas-ság	Szélés-ség	db	Élzárás	Megmun-kálás
Élzárás típusa: dekopon (D) ☐ vagy ABS ☐					**Nem kérhető!**
1.					
2.					
3.					
4.					
5.					
6.					

Egész rendelendő munkalap(ok) száma:		**db.**

Dekopon	db	Szélesség

Rajz, megjegyzés a hátoldalon (jelölendő)	

Rendelt munkafolyamatok (eladó tölti ki)

Szabászat	Élzárás	Szögvágás	Hátfal	Munkalap	Duplungolás	Marás - fúrás	Maradékot bekészíteni!

Megrendelésekre és vevő tulajdonát képező maradékra, 17. naptári naptól tárolási díjat számítunk fel, max. 30 nap időtartamra. Az addig el nem vitt áru felett a vevő a tulajdonosi jogát elveszíti.
Kérjük a megrendelőlapot olvashatóan, MILIMÉTERBEN kitölteni! (magasság=szálirány)
ABS élzárás esetén az értéket az élzáróval együtt kell feltüntetni! (=kész méret)

megrendelő aláírása

LAPSZABÁSZATI MEGRENDELŐLAP

Csercsics Faipari KFT.
9791 Torony, Felsőőri u.- Ipartelep u. 3.
Tel: 94/540-650, Fax: 94/540-651, Üzlet tel: 94/540-655
e-mail: csercsics@csercsics.hu, uzlet@csercsics.hu
web: www.csercsics.hu, www.facebook.com/Csercsicsfaipar

CSERCSICS FAIPARI KFT

Esedékesség:	**Gyártási kategória**
	48óra

Megrendelő neve:
Hivatkozási megjegyzése

Megrendelés sorszáma:

Számlázási cím:

Tel-fax:

Megrendelés dátuma:

Raklap sz.

Csak raktári (RMN és RM) anyagok rendelhetőek megmunkálás nélkül! Nincs mennyiségi megkötés!

Élzárás típusok (0-8): (magasság=szálirány)

1	2	3	4	5	6	7	8	0

Szerelvény

Megnevezés	db

Színazonos élzárás: igen ☐ nem ☐

Szín				Eltérő élzárás színe:			Megmunkálás jelölendő
	Magasság	Szélesség	db	0,4 - 0,6 mm	1 - 1,3 mm	2 mm	
1.							**Nem kérhető!**
2.							
3.							
4.							
5.							
6.							
7.							
8.							
9.							
10.							
11.							
12.							
13.							
14.							
15.							
16.							

Színazonos élzárás: igen ☐ nem ☐

Szín				Eltérő élzárás színe:			Megmunkálás jelölendő
	Magasság	Szélesség	db	0,4 - 0,6 mm	1 - 1,3 mm	2 mm	
17.							**Nem kérhető!**
18.							
19.							
20.							
21.							
22.							
23.							
24.							
25.							
26.							
27.							
28.							
29.							
30.							
31.							
32.							

Egyéb			
	Magasság	Szélesség	db
1.			
2.			
3.			
4.			
5.			
6.			
7.			
8.			
9.			
10.			
11.			
12.			
13.			
14.			
15.			
16.			

Munkalap				Vastagsága	
Szín					
	Magasság	Szélesség	db	Élzárás	Megmunkálás
Élzárás típusa: dekopon (D) ☐ vagy ABS ☐					**Nem kérhető!**
1.					
2.					
3.					
4.					
5.					
6.					
Egész rendelendő munkalap(ok) száma:					db.

Dekopon	db	Szélesség

Rajz, megjegyzés a hátoldalon (jelölendő)	

Rendelt munkafolyamatok (eladó tölti ki)

Szabászat	Élzárás	Szögvágás	Hátfal	Munkalap	Duplungolás	Marás - fúrás	Maradékot bekészíteni!

Megrendelésekre és vevő tulajdonát képező maradékra, 17. naptári naptól tárolási díjat számítunk fel, max. 30 nap időtartamra. Az addig el nem vitt áru felett a vevő a tulajdonosi jogát elveszíti.
Kérjük a megrendelőlapot olvashatóan, MILIMÉTERBEN kitölteni! (magasság=szálirány)
ABS élzárás esetén az értéket az élzáróval együtt kell feltüntetni! (=kész méret)

megrendelő aláírása